一般交差 GEN.TOLERANCE ±					
呼ビ寸法					V
ヲ超エ	以下				
	6	0.05	0.1	0.1	0.2
6	30	0.1	0.15	0.2	0.4
30	120	0.15	0.25	0.3	0.7
120	315	0.2	0.4	0.5	1.0
315	1000	0.3	0.7	0.8	1.8
1000		0.5	1.1	1.2	3.0

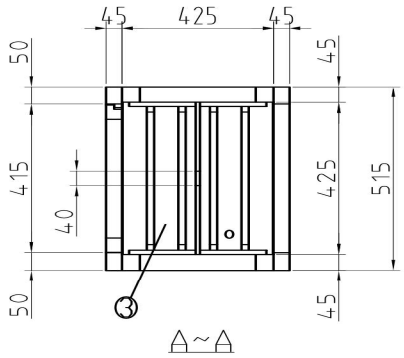

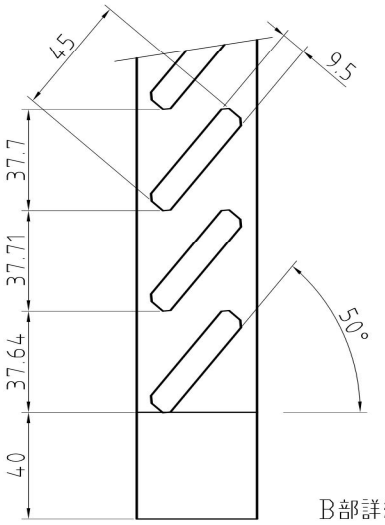

B部詳細図
（S=1/2）

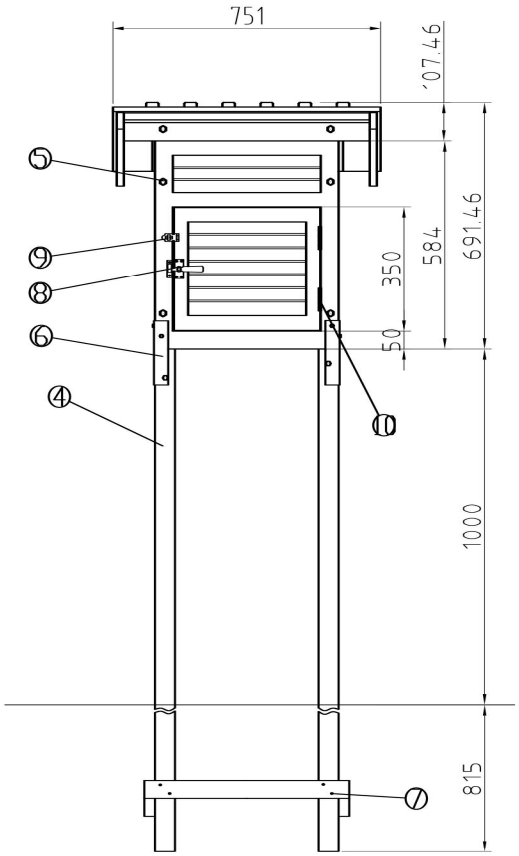

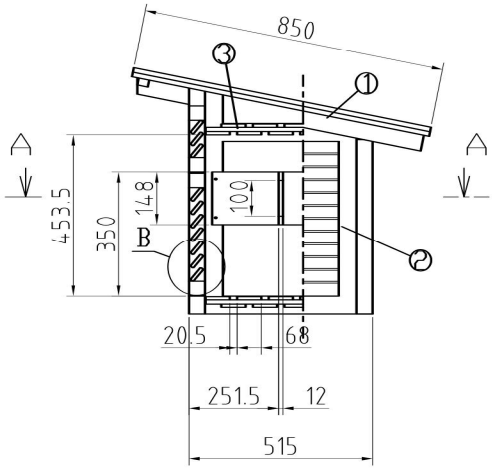

品番	部品名		材質	備考
⑩	蝶番		SUS-304	電解研磨
⑨	掛金		SUS-304	電解研磨
⑧	取手		SUS-304	電解研磨
⑦	脚組立釘		鉄	
⑥	脚組付金具		鉄	白色塗装
⑤	コーチスクリュー		SUS-304	
④	脚	脚柱	針葉樹	防腐塗装
		脚貫	針葉樹	
③	天板・底板		ﾗﾜﾝ合板	同下
②	本体	柱	針葉樹	下塗り：ﾎﾟﾘｳﾚﾀﾝ樹脂塗装
		貫	針葉樹	上塗り：ｱｸﾘﾙｳﾚﾀﾝ樹脂塗装
		妻壁	ﾗﾜﾝ合板	
		扉（縦）	針葉樹	
		扉（横）	針葉樹	
		鎧羽根	針葉樹	
		計器掛板	ﾗﾜﾝ合板	
①	屋根	桁	針葉樹	下塗り：ﾎﾟﾘｳﾚﾀﾝ樹脂塗装
		屋根板	南洋材	上塗り：ｱｸﾘﾙｳﾚﾀﾝ樹脂塗装
		桁かくし	針葉樹	

記号	年月日	変更記事	担当	摘要	承認	検図	担当	写図	材質	処理	第三角法	尺度 1/15	名称 百葉箱　小型４号（単葉）木脚 内寸（４２５×４２５×Ｈ４４０）		
					２０１７年０３月３１日							個数 1	品番	型式	
													図番 A170402A		