■真空ピンセット　　7-152-01

■外観図　（単位：mm）

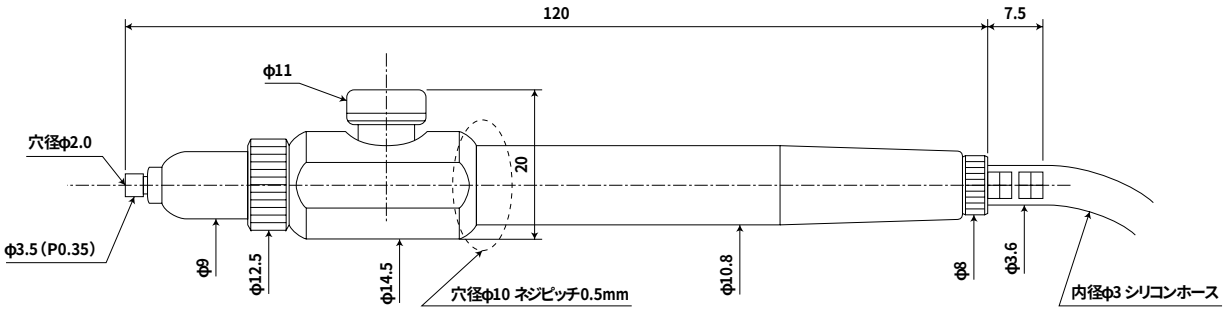

■チップ形状　〈オプション〉

7-392, 393-01～15

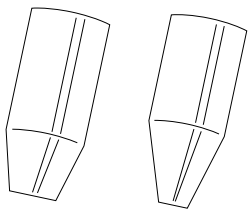

7-392, 393-16

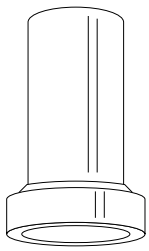

7-392, 393-17

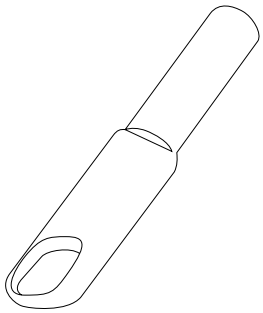
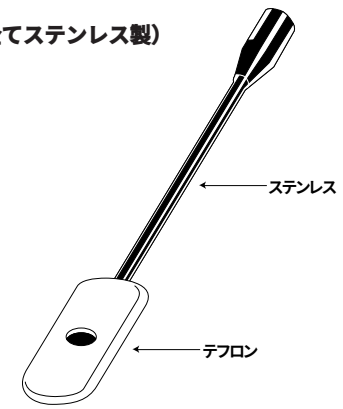
7-393-18
（7-392-18は全てステンレス製）