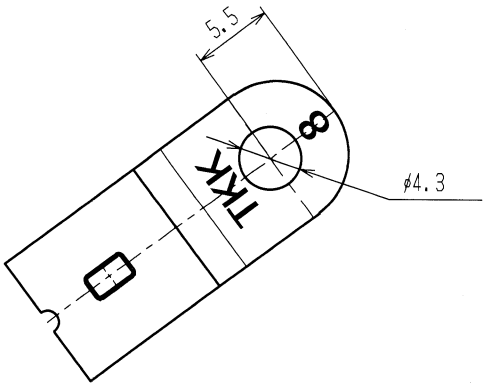

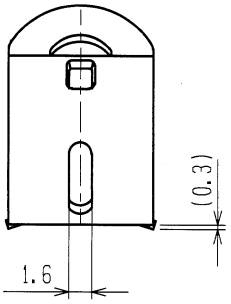

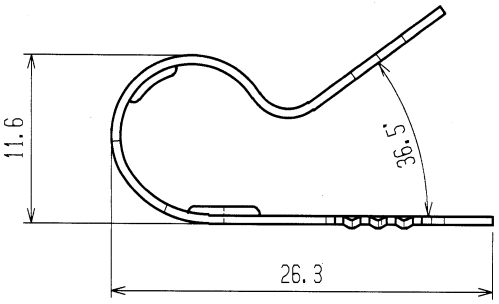

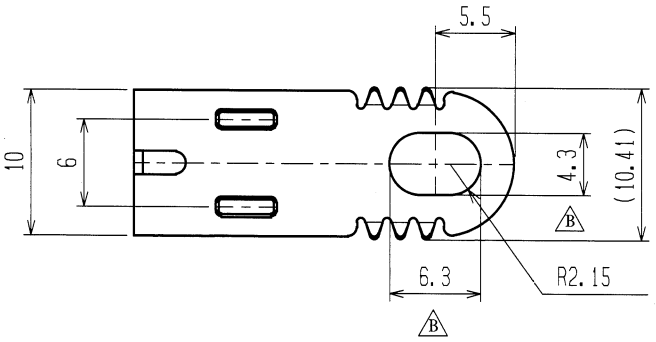

仕 様 Specification

1. 適用束線径 ： φ8.0～φ9.0
   Dia. of wire bundle : φ8.0～φ9.0
2. 取り付けネジ ： M4
   Attachment screw : M4
3. 推奨締め付けトルク ： 1.48N・m
   Clamping torque : 1.48N·m(recommendation)
4. 接触抵抗値 ： 0.01Ω以下
   Contact Resistance : 0.01Ω or less

測定ポイント Masuring point

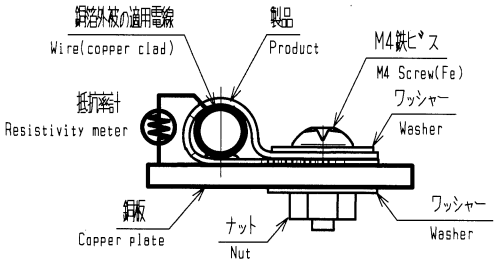

5. 製品質量 ： 0.81g
   Product Weight : 0.81g
6. 生産地 ： 日本
   Origin : Japan
7. 本製品はRoHS対応製品です
   This Part should comply with the RoHS
8. 注意事項
   金属疲労による製品破損や性能を維持する為
   クランプ開閉を繰り返すリワーク作業は10回迄としてください。
   又、リユースは避けて下さい。

   Reminder
   Rework of opening / closeing operation shoud not be more than 10 times, to avoid metal fatigue and to maitain the performance.
   Reusing should not be done.

TOLERANCE OF DIMENSIONS	
DIMENSIONS	TOLERANCE
under 1.0	±0.1
1.0 ～ under 5.0	±0.2
5.0 ～ under 17.0	±0.3
17.0 ～ under 40.0	±0.4
40.0 ～ under 80.0	±0.8
80.0 ～ under120.0	±1.2
more than 120.0	±1.5

REV	DATE	DESCRIPTION	DRAWN	CHK	REV	DATE	DESCRIPTION	DRAWN	CHK
A	'16・05・16	使用温度範囲記述削除	S. Ohde	S. Ohde	B	'16・05・30	丸穴から長穴へ変更	S. Ohde	S. Ohde

PRODUCT NAME	PART NO.	MATERIAL	COLOR	DRAWING NO.
アルミクランプ Aluminum Clamp	ALC−8	AL (t=0.6mm)	Silver	TKK−19068B

SCALE	DIMENSIONS	THIRD ANGLE PROJECTION	APPROVED	DESIGNED	DRAWN
2 : 1	mm		Aug. 10. '15 S. Ohde		Aug. 10. '15 S. Ohde

TKK 竹内工業株式会社
TAKEUCHI INDUSTRY CO., LTD.