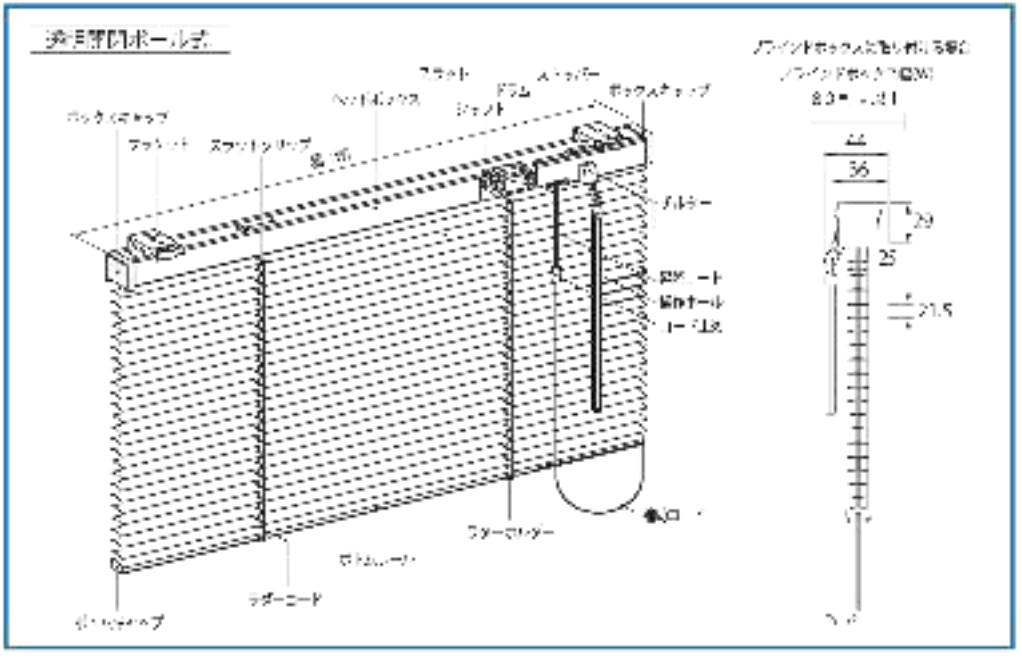
36
29
25
21.5