No.	品　名 NAME	台数 QUANTITY	型　式 MODEL　・　寸　法 MEASUR
	電気ウォーマーテーブル		ＭＥＷＰ－１５７

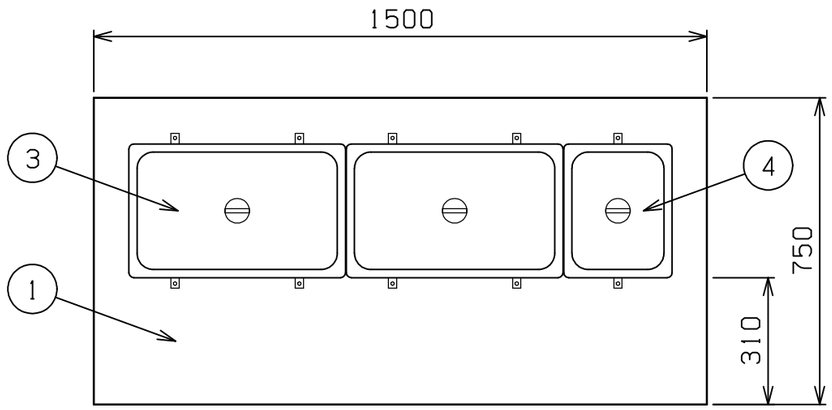

操作部

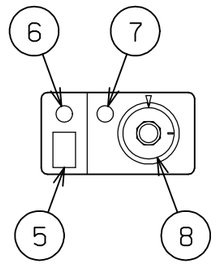

種　類	パイプ脚タイプ		
外形寸法	間　口	奥　行	高　さ
	１５００	７５０	８００
定格電源	３相　２００Ｖ　５０／６０Ｈｚ		
消費電力	４．５ｋＷ		
手元開閉器容量	１５Ａ		
安全装置	空炊き防止装置		
製品重量	６８ｋｇ		
槽仕様	外寸１３４２（W）×３８５（D）×２１０（H） 貯湯量　最大５２ℓ（ポット取付時）		
１／１角ポット仕様	外寸５３０（W）×３２７（D）×１５０（H） 容量２０．４ℓ		
１／２角ポット仕様	外寸２６５（W）×３２７（D）×１５０（H） 容量９．２ℓ		

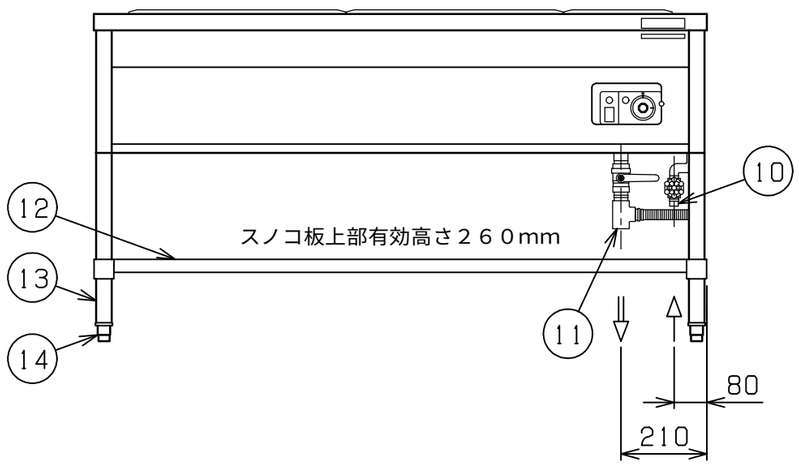

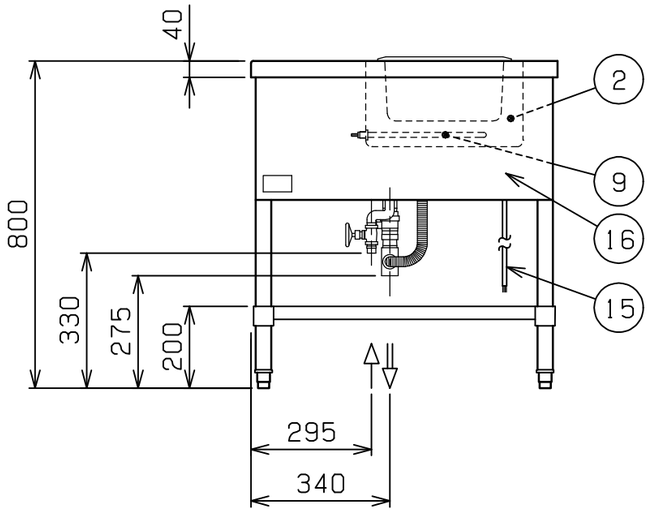

部番	品　名	材　質	備　考
1	トップ	SUS430	t1．2　No.4仕上
2	槽	SUS304	t1．0
3	１／１角ポット	SUS304	t0．8
4	１／２角ポット	SUS304	t0．8
5	電源スイッチ		
6	電源ランプ		緑色
7	加熱ランプ		赤色
8	サーモスタット		３０～１１０℃
9	ヒータ		３本
１０	給水口		１５Ａ
１１	排水口		２５Ａ
１２	スノコ板	SUS430	t1．0　No.4仕上
１３	脚	SUS304	φ３８
１４	アジャスト	SUS304	
１５	電源コード		２ＳＱ　４芯－２ｍ
１６	本　体	SUS430	t1．0　No.4仕上

※　改善の為、仕様及び外観を予告なしに変更することがあります。

業務用総合厨房機器メーカー
株式会社マルゼン
MARUZEN CO.,LTD.

変更事項 ALTERATION	縮尺 SCALE	日付 DATE	図番 DRAWING No.	工事名 TITLE	備考 REMARKS
	1/15	・　・	０２６４２		
	検図 CHECK	設計 DESIGN	製図 DRAW	営業担当 CHARGE	図面名称 DRAWING CORD	承認印 APPROVED
					電気ウォーマーテーブル	

２００４．１