符号	日　付	変　更　内　容
△		
△		
△		

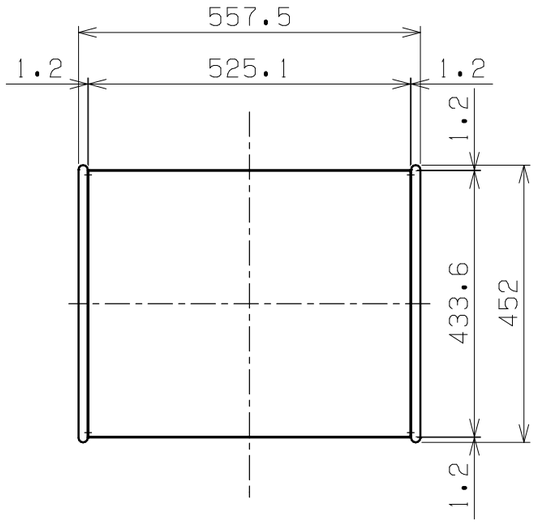

ボックスタイプ

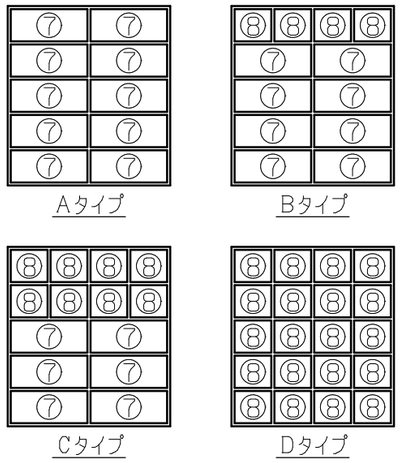

品　番	ボックスタイプ	※　付属ボックス
CSB-10TWD	A	HK-245T:10個
CSB-48TWD	B	HK-145T: 4個 HK-245T: 8個
CSB-86TWD	C	HK-145T: 8個 HK-245T: 6個
CSB-20TWD	D	HK-145T:20個

均等耐荷重（ハニーケース）HK-145T：12kg
ハニーケース有効内寸法HK-145T：W114XD394

均等耐荷重（ハニーケース）HK-245T：20kg
ハニーケース有効内寸法HK-245T：W244XD394

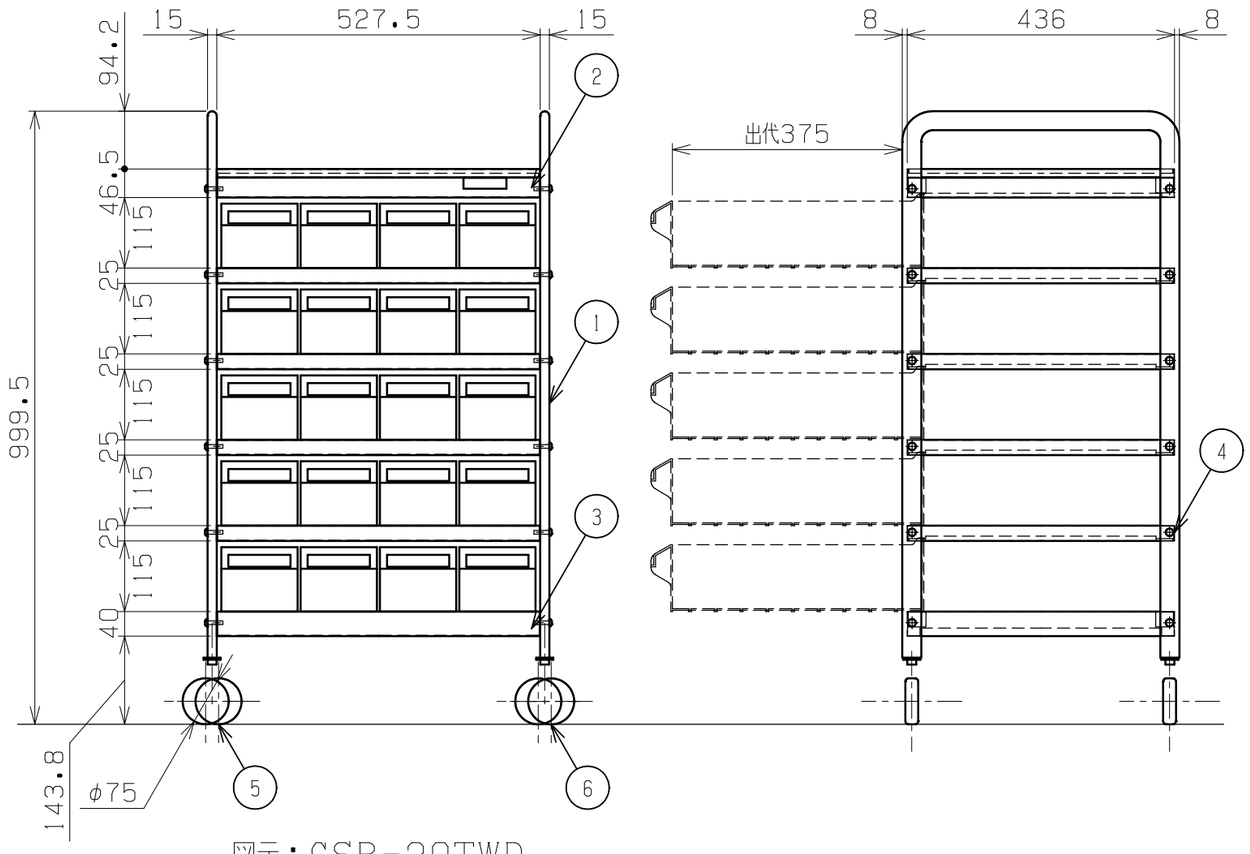

図示：CSB-20TWD

塗装色…棚板：パールホワイト
塗装色…支柱：クロームメッキ

全体均等耐荷重：130kg

品番	部品名	1台分数量	材質	備考
8	ハニーケース	※	HK-145T	
7	ハニーケース	※	HK-245T	
6	キャスター（S無）	2	ゴム車　φ75	LT-75RH
5	キャスター（S付）	2	ゴム車　φ75	LT-75RHS
4	中棚	4	SPCC-SD	t0.6
3	底棚	1	SPCC-SD	t0.6
2	天棚	1	SPCC-SD	t0.6
1	支柱	2	STKR 楕円パイプ 15X30Xt1.2	

作成	2024.10.7	3角法	名称	CSワゴン　透明ボックス付
承認	設計	製図	尺度	(スチール)
		大迫	1:10	W560×D450×H1000
				外観図

株式会社サカエ　図番　葉番