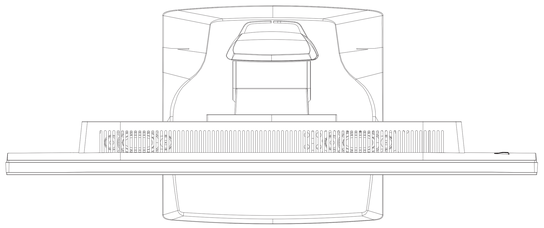

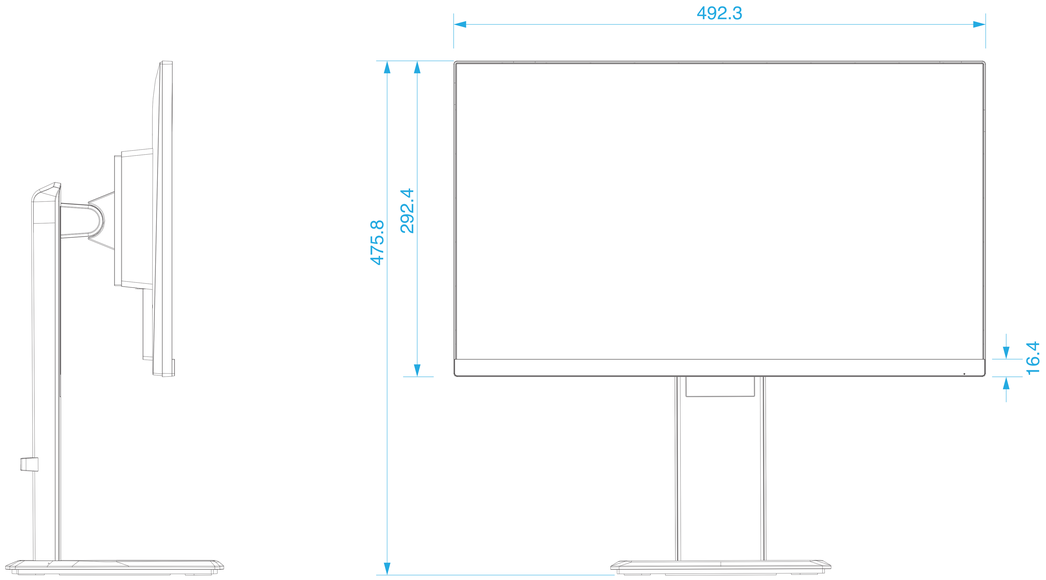

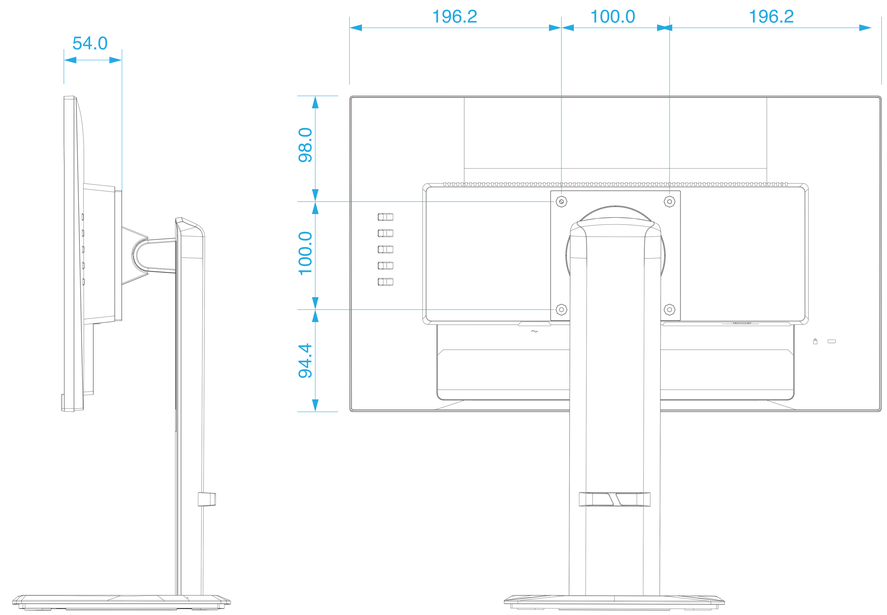

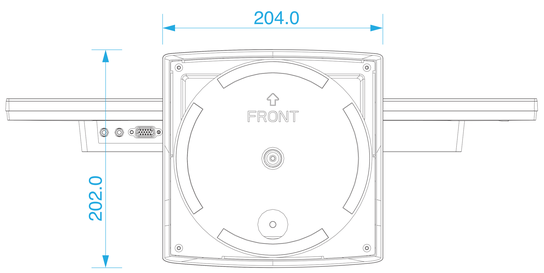

小数第二位以下を四捨五入

MODEL No.			
GH-LCW22LH			
PROJECTION	SCALE	DATE	GREEN HOUSE
	1/1	2023.11.6	