寸法許容差 TOLERANCE							
基準寸法 DIMENSION [mm]	を超え OVER	0.5	6	30	120	400	1000
	以下 INCL	6	30	120	400	1000	2000
許容差 TOLERANCE [mm]		±0.1	±0.2	±0.3	±0.5	±0.8	±1.2

来 歴 CAREER			
変更番号 REVISION No.	日付 DATE	変 更 事 項 ALTERATION	担当 DESIGNED
✳	20✳✳, ✳✳, ✳✳		

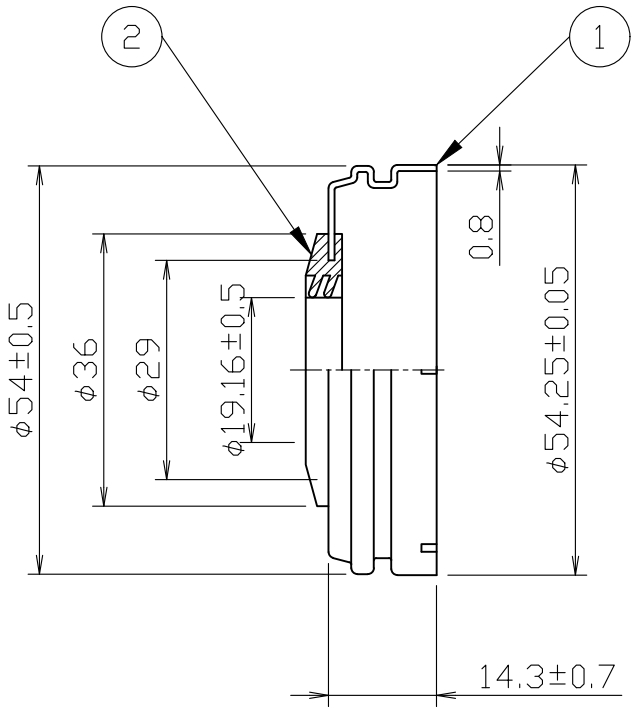

品番 No.	名称 NAME	数量 Q'TY	材質 MATERIAL	備考 REMARKS
2	シール SEAL	1	NBR	
1	カバー COVER	1	SUS304相当 SUS304 EQUIV.	

材質 MATERIAL	備考 REMARKS	個数 Q'TY	製品 PRODUCT
		–	ステンレスベアリングユニット用カバー STAINLESS BEARING UNIT COVER

承認 APPROVED	承認 APPROVED	検図 CHECKED	設計 DESIGNED	製図 DRAWN	日付 DATE	商品名 NAME
		小	山本	小	2024. 02. 24	Cカバー C COVER
					尺度 SCALE 1:1	

重量 MASS				製番 ORDER No.	図面番号 DRAWING NO.
22 g	信頼のブランド KMT CORPORATION® 株式会社 KMT	第三角法 THIRD ANGLE PROJECTION			SSUC204-C