来 歴 CAREER			
変更番号 REVISION No.	日付 DATE	変 更 事 項 ALTERATION	担当 DESIGNED
△			

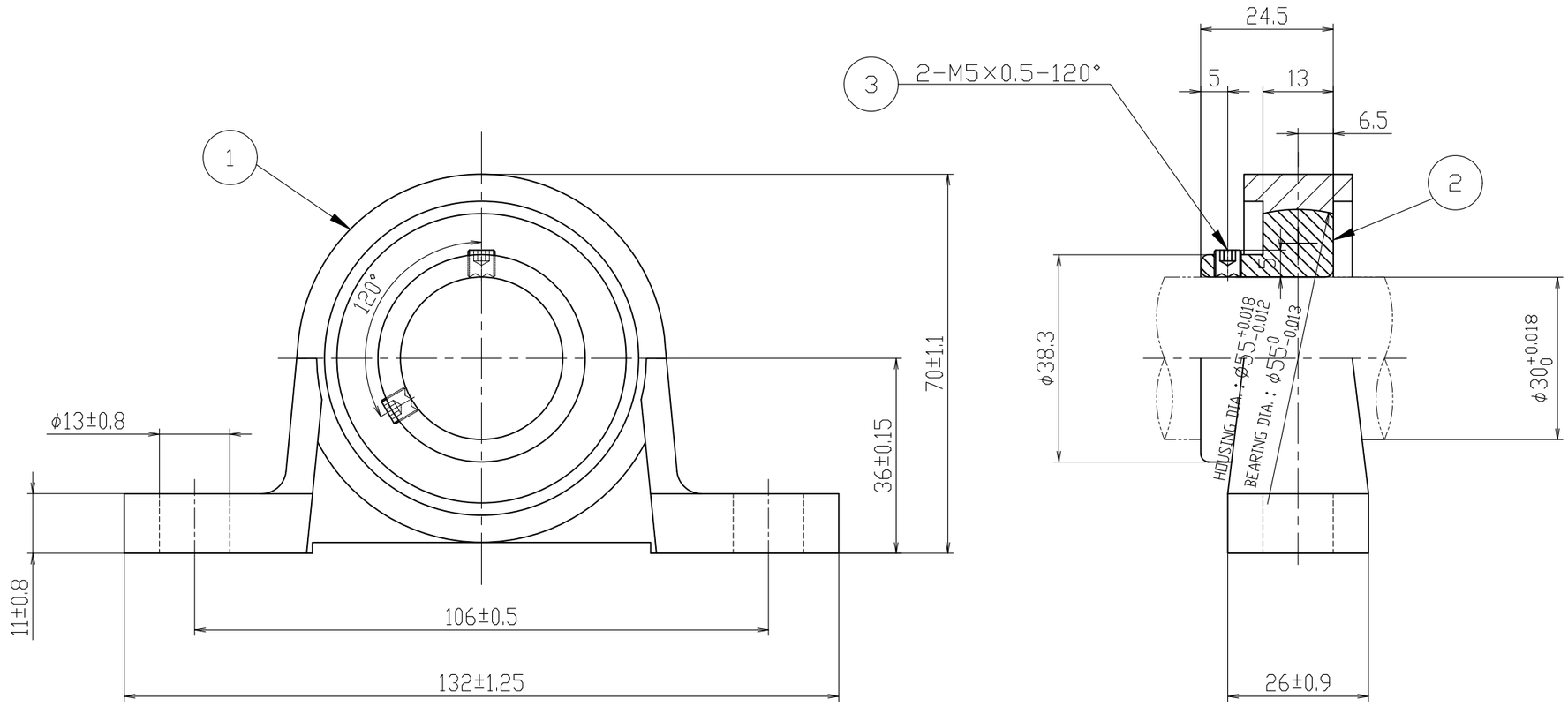

寸法許容差 TOLERANCE							
基準寸法 DIMENSION [mm]	を超え OVER	0.5	6	30	120	400	1000
	以下 INCL	6	30	120	400	1000	2000
許容差 TOLERANCE [mm]		±0.1	±0.2	±0.3	±0.5	±0.8	±1.2

ラジアル内部すきま RADIAL INTERNAL CLEARANCE										
呼び軸受内径寸法 NOMINAL BORE DIAMETER [mm]	を超え OVER	2.5	6	10	18	24	30	40	50	65
	以下 INCL	6	10	18	24	30	40	50	65	80
CNすきま CN CLEARANCE [μm]	最小 MIN.	2	2	3	5	5	6	6	8	10
	最大 MAX	13	13	18	20	20	20	23	28	30

品番 No.	名称 NAME	数量 Q'TY	材質 MATERIAL	備考 REMARKS
3	止めねじ SET SCREW	2	SCM435相当 SCM435 EQUIV.	M5×0.5
2	軸受 BEARING	1	SUJ2相当 SUJ2 EQUIV.	K006
1	軸受箱 HOUSING	1	ZDC2相当 ZDC2 EQUIV.	P006

材料 MATERIAL ※※※		備考 REMARK ※※※		個数／台 Q'TY ※	取扱No. 軽量形ベアリングユニット（止めねじタイプ） LIGHT BEARING UNIT (SET SCREW TYPE)
承認 APPROVED	承認 APPROVED	検図 CHECKED 小亀(秀)	設計 DESIGNED 山本	製図 DRAWN 森田	日付 DATE 2024. 6. 14
					尺度 SCALE 1:1
					商品名 NAME ピロー形ユニット〈KP形〉 PILLOW UNIT〈KP〉
重量 MASS 0.36 kg	個別のブランド KMT CORPORATION® 株式会社 KMT		第三角法 THIRD ANGLE PROJECTION	製番 ORDER No.	図面番号 DRAWING NO. KP006 △