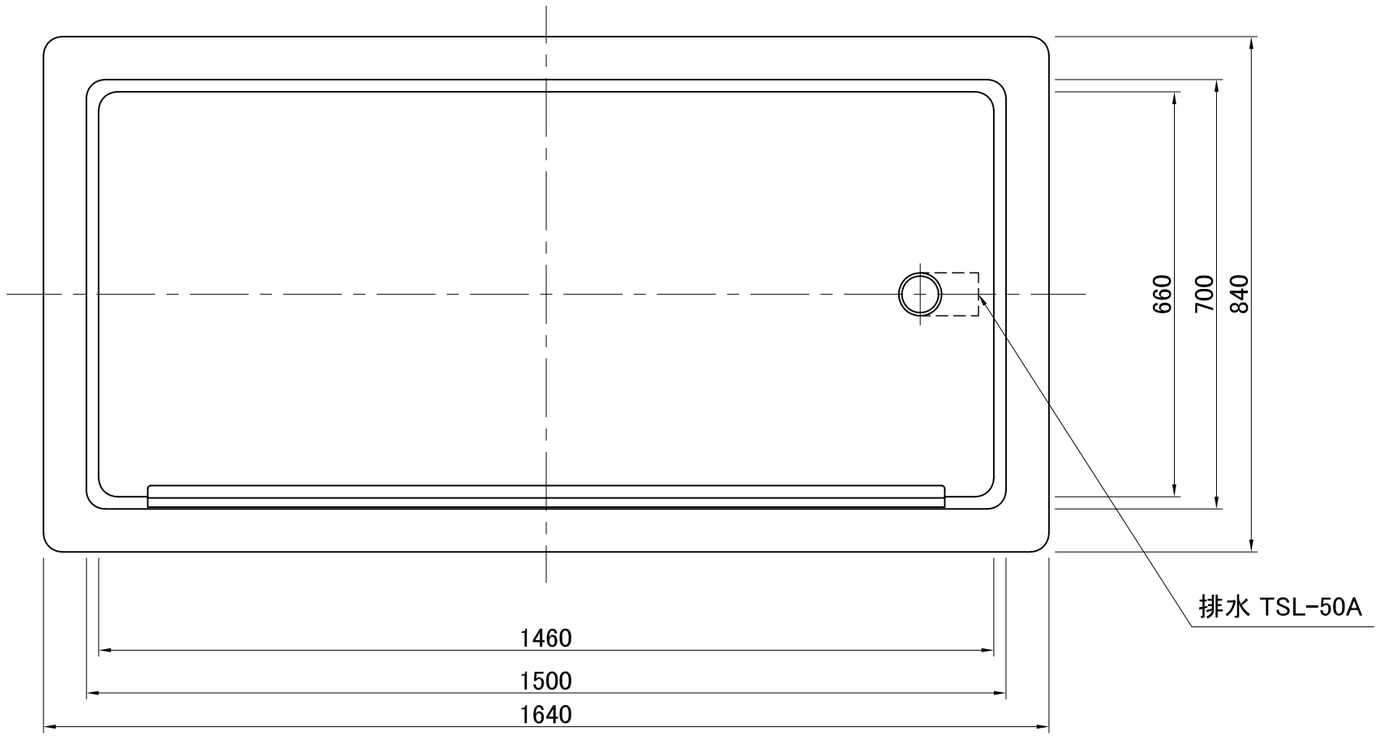


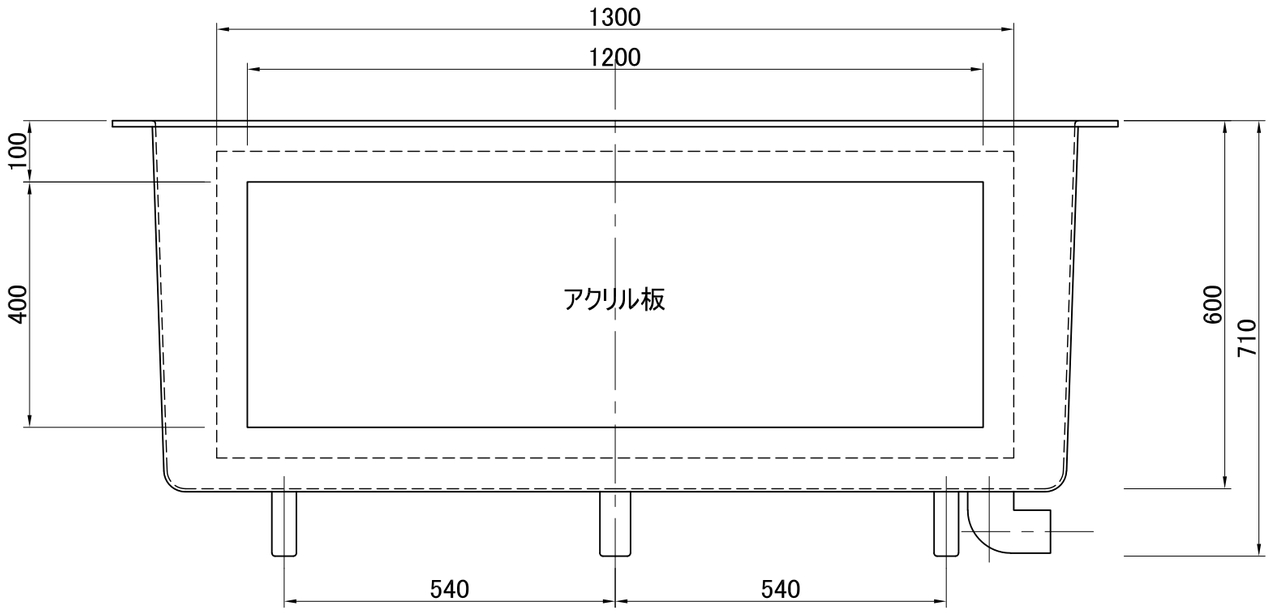


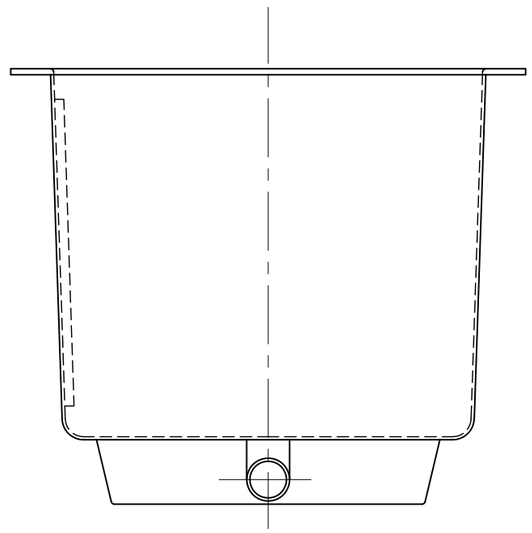

*本体はFRP製で型成形品。最大寸法に対する成形誤差は7/1,000以下とする。
*標準色は内面青色、外面白色。内面はゲルコート仕様とする。

| | | | |
|---|---|---|---|
| 日本サカス 株式会社 | scale 1:10 | アクリル窓・濾過室付 FRP水槽<br>KF-600 SA-L | checked |
| | | subjects | No. |