図面略歴			
記号	日付	変更・追記内容	担当
1			
2			

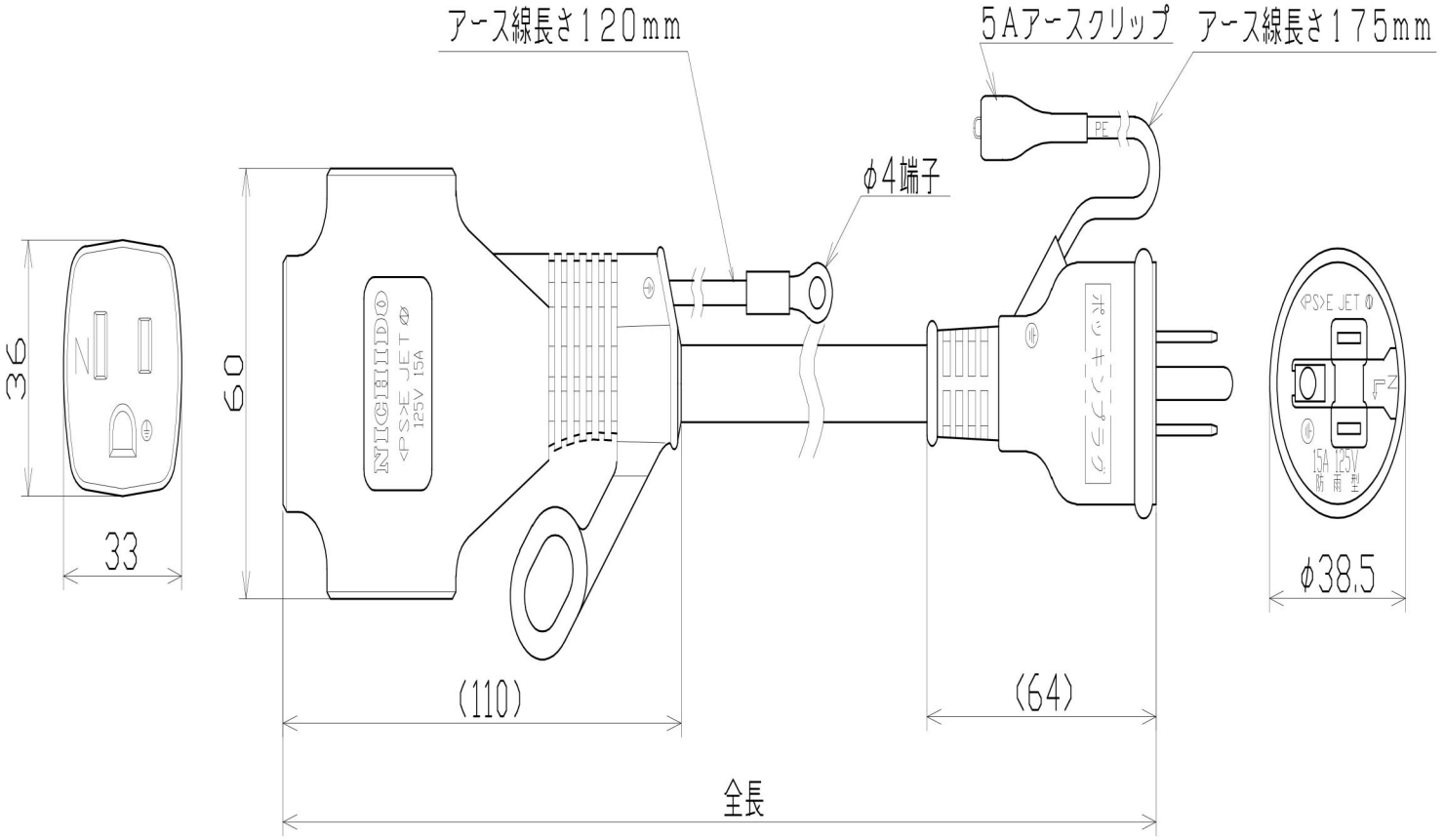

型式	コード
PPT-10E-B	7261
PPT-10E-G	7264
PPT-10E-D	7262
PPT-10E-Y	7263

主仕様（屋内型）	
型式	PPT-10E
電線長さ	10m
電線仕様	SVCT 2.0sqx3c
電線許容電流	22A
電線色	黒(B)緑(G)ダイダイ(D)黄(Y)

COMPONENTS 品名	アース付き延長コード	APPD 承認	CHCK 検図	DESN 設計	DEF 製図
MODEL 型式	PPT-10E				
MATERIAL 材質	REMARKS 備考				
3AD ANGLE 第三角法	SCALE 尺度	作成日	2002.11.12		
NICHIDO IND.CO.LTD 日動工業株式会社	出図コード ZK-A4X	PPT-10E			