YYK5, YYK8

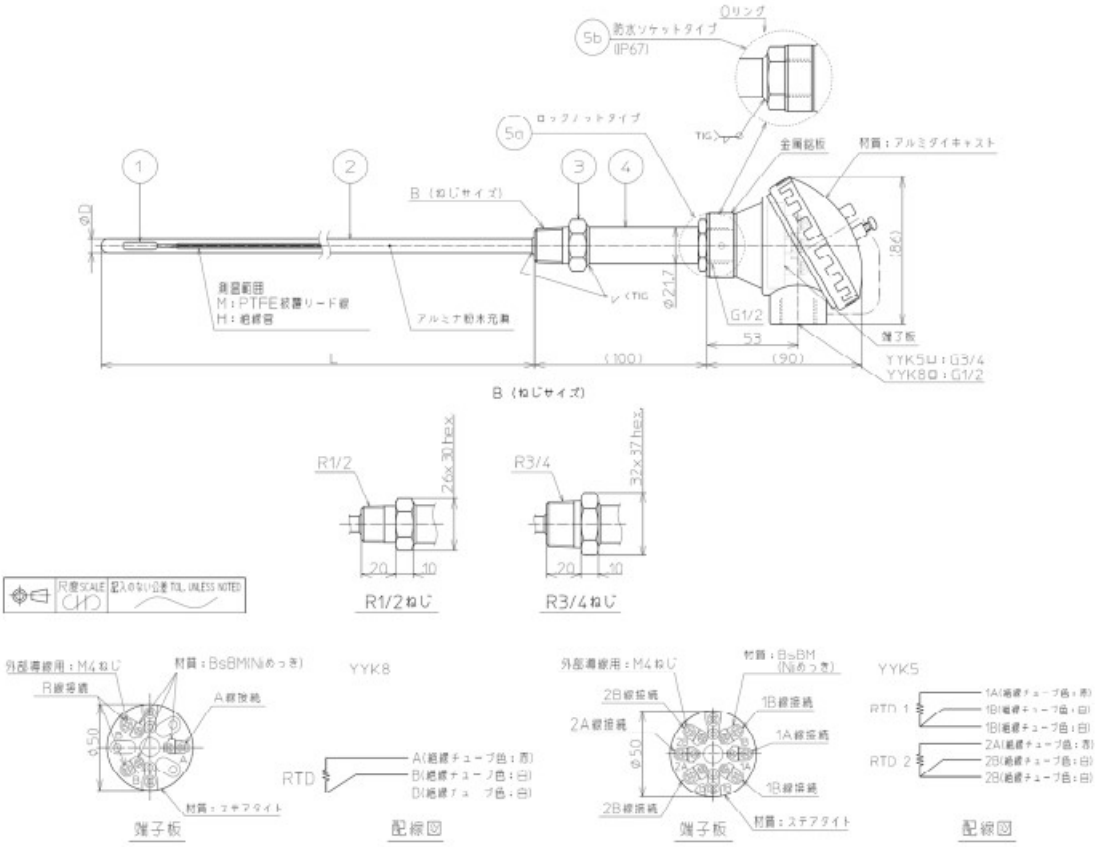

5b	防水ソケット	SUS304	IP67選択時　Oリング：クロロプレンゴム
5a	ロックナット	SS400(クロムメッキ)	IP67以外
4	ニップル	SUS304	–
3	ブッシング(ねじ)	SUS304	–
2	保護管	SUS316	–
1	測温抵抗体	–	–
No.	PARTS	MATERIAL	REMARKS