NO.	個数	変更内容及び個数	日　付	担当
**	**	**	00/00/00	**

AN−1560

正面図

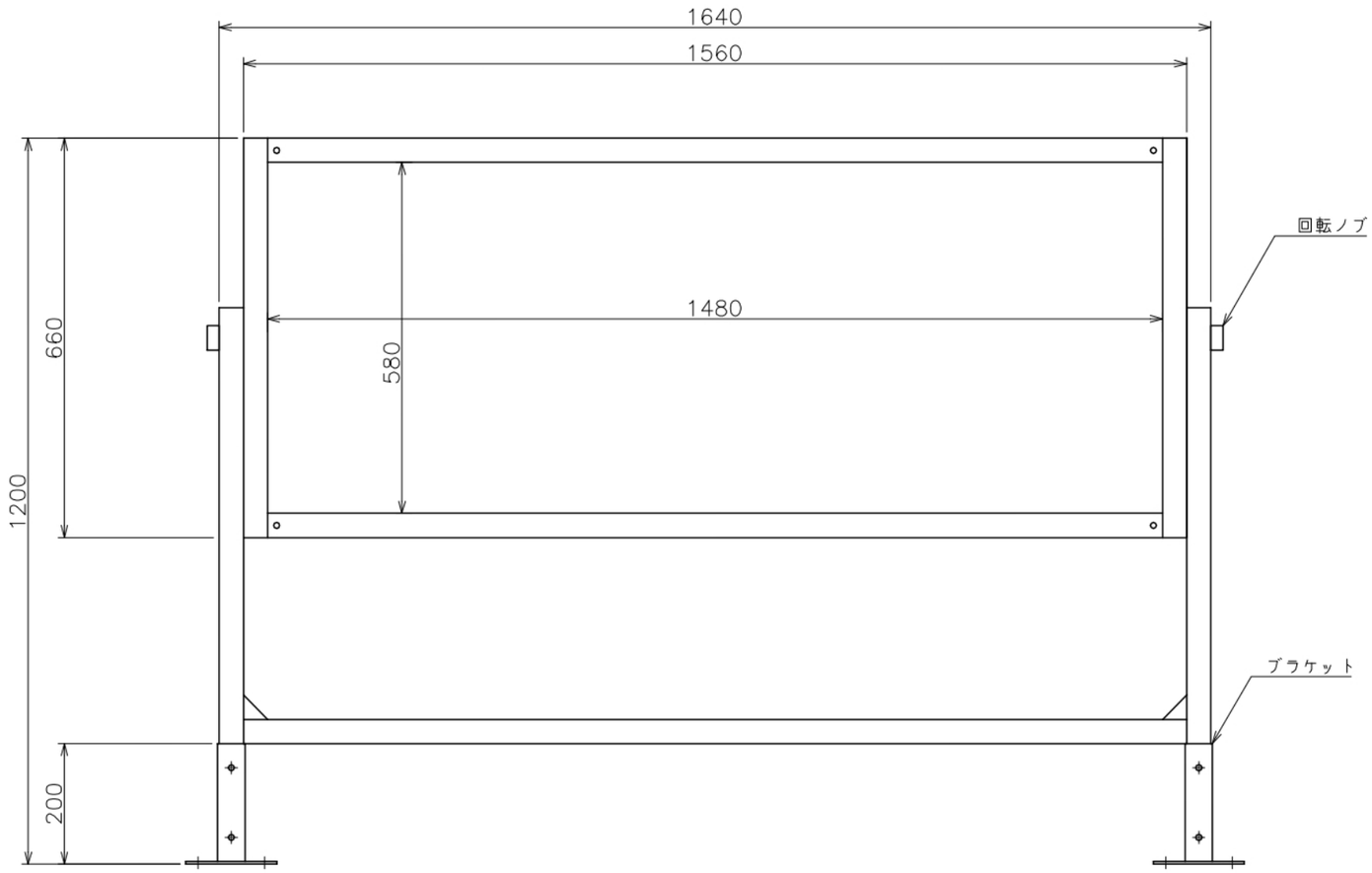

側面図

ブラケット設置
（標準図）

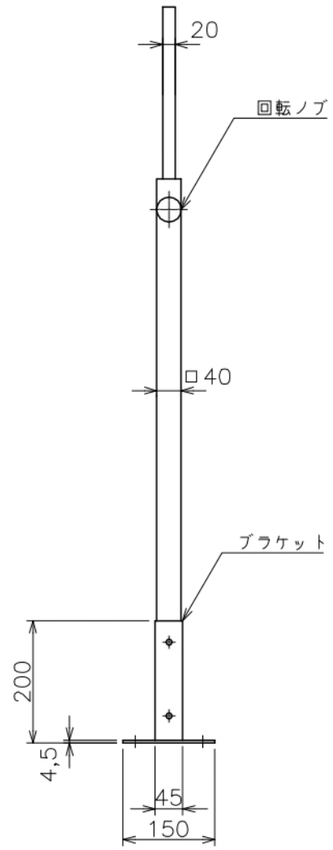

ブラケット設置
（壁面寄せ）

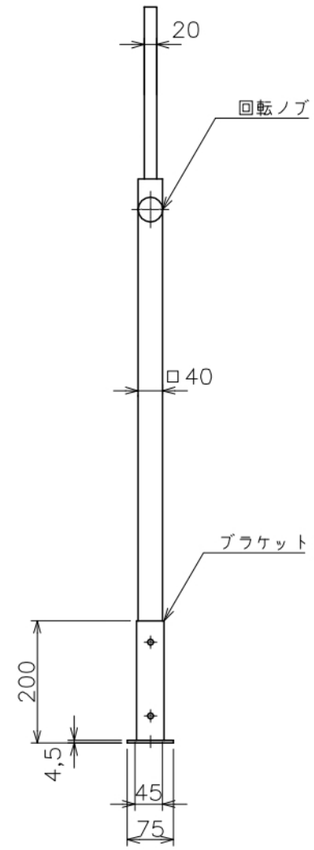

ブラケット平面図

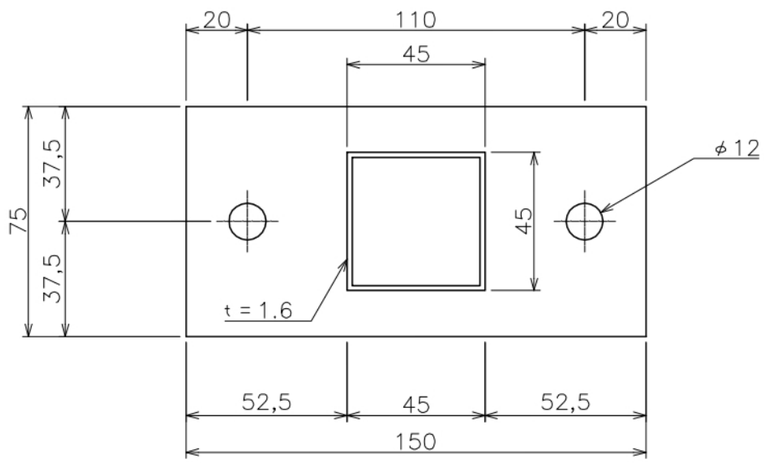

鏡面材質　　：アルミ平面鏡
枠材質　　：アルミ
ブラケット材質：スチール

品　番	形状・サイズ	重　量	曲率半径	備　考
AN−1560	1640×1200	約16.2kg	**	**

検　図	設　計	製　図	尺度	1:2,1:10	品名	点検ミラー（アンカー固定タイプ）
**	**	**		2016年*月*日		
信栄物産株式会社					図番	AN−1560