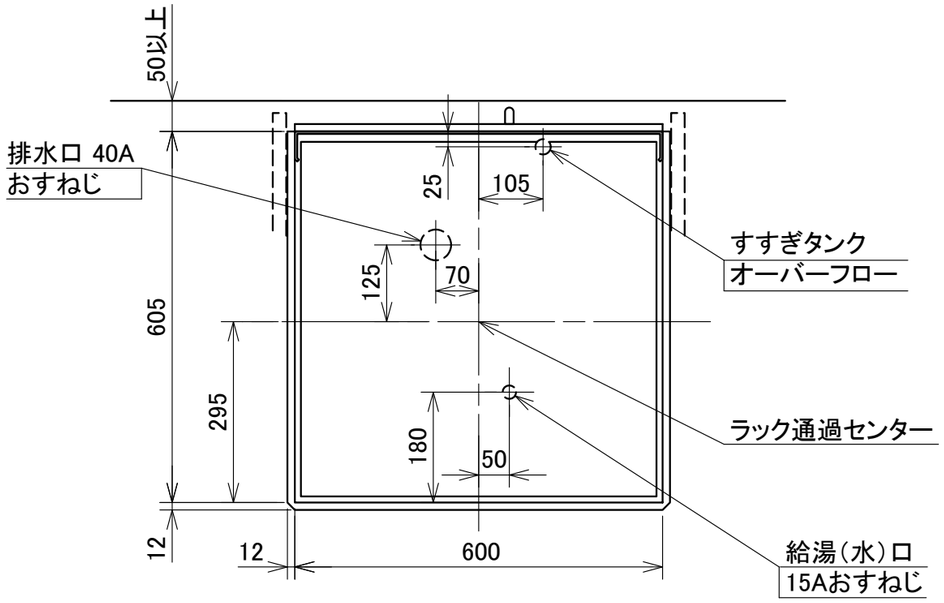

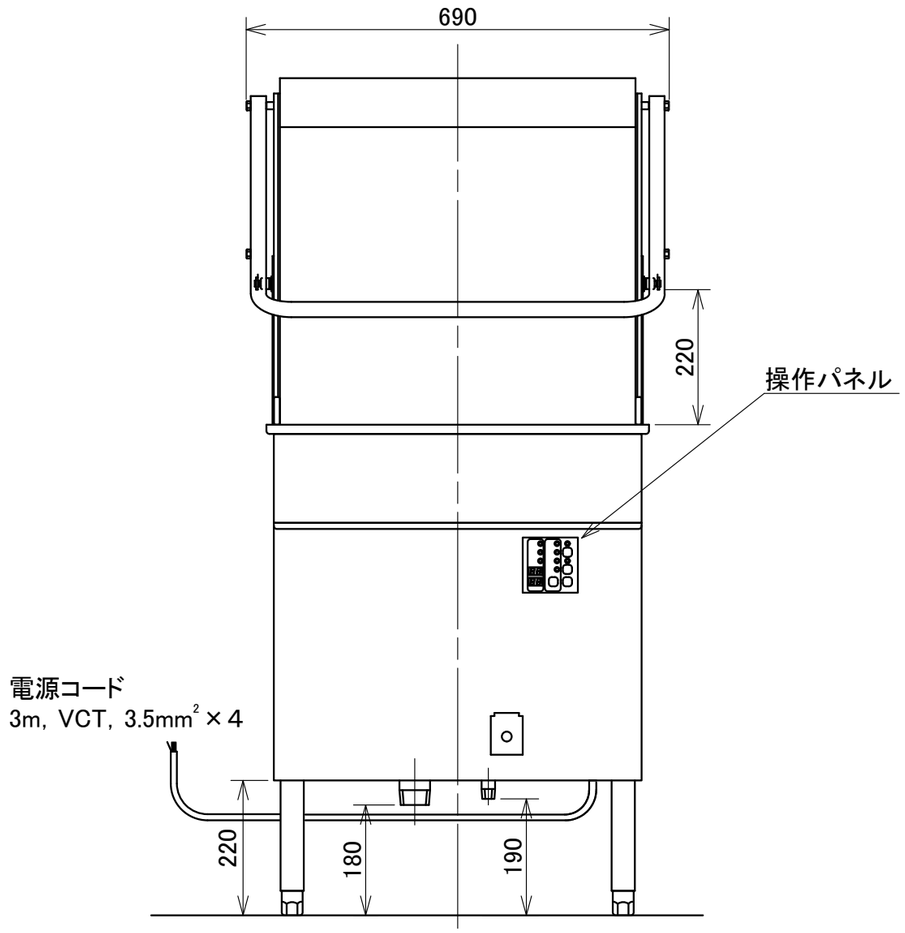

洗浄方式	洗 浄	上部 回転ノズル 下部 回転ノズル
	すすぎ	上部 回転ノズル 下部 4バルブ4アーム回転ノズル
洗浄時間	短 標準 長	1ラック60秒 洗浄50秒、水切5秒、すすぎ5秒 1ラック65秒 洗浄54秒、水切5秒、すすぎ6秒 1ラック90秒 洗浄78秒、水切5秒、すすぎ7秒
ラック処理数		短 :60ﾗｯｸ／h(500 mm角形ラック) 標 準:55ﾗｯｸ／h(500 mm角形ラック) 長 :40ﾗｯｸ／h(500 mm角形ラック)
必要給水(湯)能力		温 度:55 ℃以上 流 量:3.4 L／ min以上 給 湯 圧:49.1kPa ～491kPa (0.5 ～ 5.0 kgf／ cm²)
すすぎ湯消費量		短 :2.2 L／ﾗｯｸ 標 準:2.8 L／ﾗｯｸ 長 :3.0 L／ﾗｯｸ

洗 浄 槽	容 量:42 L 加熱方式:すすぎタンク熱伝導式
すすぎ湯タンク	容 量:13 L(有効 5 L) 加熱方式:電気ヒーター 6.0 kW 温度制御:サーミスター方式(85 ℃)
洗 浄 ポ ン プ	電動機定格出力 400 W
すすぎ ポ ン プ	電動機定格出力 90 W
電 源	三相 200 V 50･60 Hz
消 費 電 力	6.7 kW
最 大 電 流 値	20.0 A
質 量	85 kg

※洗剤，リンス剤及び供給装置については、
洗剤メーカーにご相談ください。

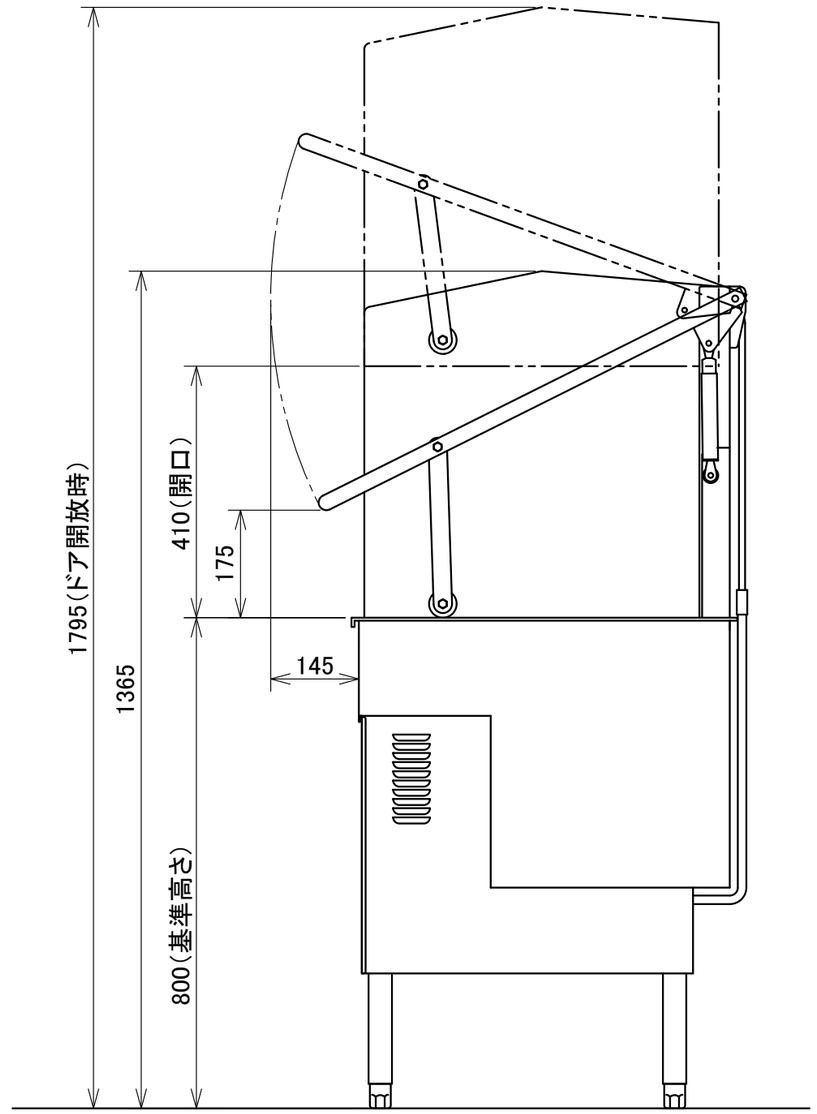

給水装置 形式認証番号
TW4003

可燃物からの離隔距離(cm)			
上方	側方	前方	後方
50以上	0以上		0以上

注)アジャスト調整範囲:
基準高さ(800)に対して−30, +60

注)指示なき寸法公差は±5とする

日本洗浄機株式会社	検図 大谷 担当 下野 年月日 19.12.26	品名 サニジェット 自動食器洗浄機	形式 SD82E6B	尺度 1:10	図番 A301−294A