GENTOS®

取扱説明書

Instruction Manual

Ver._1.0

LEDワークライト ガンツ

COB LED WORK LIGHT Ganz

GZ-308

■ セット内容

(A) 投光器本体　(B) USB Type-Cケーブル(50cm)

■ 各部の名称

(1) 白色COB LED　(2) 暖色COB LED　(3) スイッチ
(4) 調光ダイヤル　(5) 調色ダイヤル　(6) 可動部調節溝
(7) 可動式スタンド
(8) バッテリーインジケーター / チャージングインジケーター
(9) USBポートキャップ　(10) USBポート(給電用)
(11) USB Type-Cポート(充電用)　(12) USB Type-Cコネクタ
(13) USBコネクタ　(14) アクセサリー取り付け穴
(15) 底面マグネット

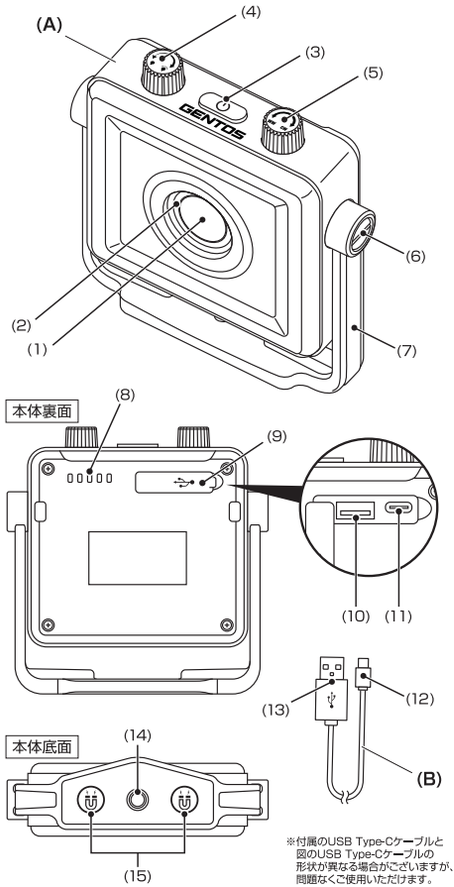

※付属のUSB Type-Cケーブルと図のUSB Type-Cケーブルの形状が異なる場合がございますが、問題なくご使用いただけます。

充電方法

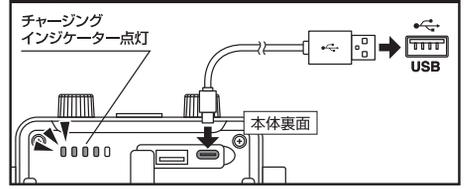

給電方法

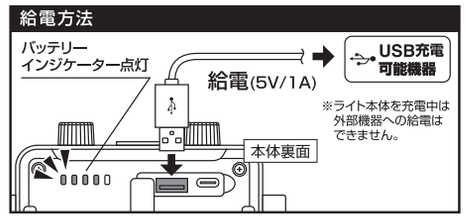

※ライト本体を充電中は外部機器への給電はできません。

アクセサリー取り付け穴

別売のアクセサリーと組み合わせて使用可能。

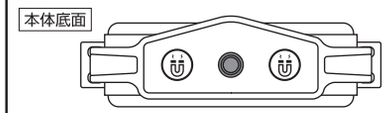

※取り付け可能なアクセサリーはホームページをご覧ください。

可動式スタンド

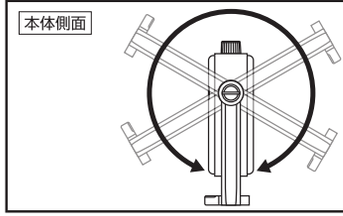

底面マグネット

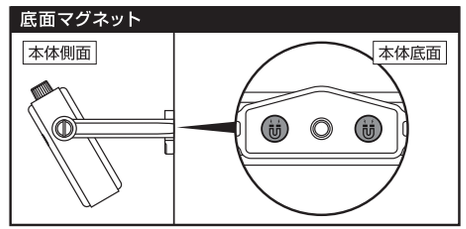

GZ-308

機能説明

■ 点灯 / 消灯

スイッチを押すと、点灯 / 消灯します。

■ 無段階調光機能

調光ダイヤルを回すと、明るさを無段階で調節ができます。

■ 無段階調色機能

調色ダイヤルを回すと、光色(昼白色 > 白色 > 暖色)を無段階で調節ができます。

■ モードメモリー機能　■ Lowバッテリーインジケーター

■ バッテリーインジケーター / チャージングインジケーター

仕 様

使用光源	高演色(Ra90)白色COB LED ×1個 高演色(Ra90)暖色COB LED ×1個
使用電源	リチウムイオン充電池 3.6V 13,500mAh (内蔵) 充電時間:約8時間　電池寿命:充放電約300回※
照 射 角	145°
本体サイズ	幅129.5 × 高さ131.5 × 奥行38.0mm
本体質量	約488g

SPECIFICATION ANSI FL1 STANDARD

		明るさ	点灯時間	照射距離	光度	保護等級	落下耐久
昼白色 約6500ケルビン	強	700 lm	9h	37m	356cd	IP64	1m
	弱	50 lm	113h	9m	21cd		
白色 約5000ケルビン	強	1000 lm	6h	48m	580cd		
	弱	60 lm	102h	10m	26cd		
暖色 約2700ケルビン	強	500 lm	9h	35m	314cd		
	弱	50 lm	126h	8m	16cd		

※充電回数が300回を超えると、充電池の容量は初期容量から約20%減少します。

詳しい機能説明やその他注意事項はこちら▶

右記2次元コードからご覧いただけます。

※PCブラウザ及び一部のスマートフォンに対応しています。
通信料はお客様の負担になりますのでご了承ください。

お客様の個人情報のお取り扱いについて

ジェントス株式会社はお客様の個人情報を、弊社製品のご相談への対応や修理およびその確認などに利用させていただき、これらの目的のためにご相談内容の記録を残すことがあります。ご提供いただいた個人情報は適切に管理し、正当な理由がある場合を除き、第三者に提供しません。

安全上の注意

ご使用になる人や他の人への危害、財産への損害を未然に防止するために守っていただきたいことを説明しています。

⚠ 警告	この表示の欄は「死亡または重傷を負う可能性がある」と考えられる内容です。
⚠ 注意	この表示の欄は「傷害を負う可能性、器物損壊の可能性がある」と考えられる内容です。
⃠	このマークはしてはいけない「禁止」をお願いする内容です。
❗	このマークは必ず実行していただく「強制」をお願いする内容です。

⚠ 警告

- ⃠ 光を直接目に当てないでください。
- ⃠ 本体の前30cm以内に物を置かないでください。(故障の原因)
- ❗ 本体が倒れた状態で使用しないでください。(火災・破損・故障の原因)

⚠ 注意

- ⃠ 短絡、分解、火中への投下などしないでください。
- ⃠ 極端な低温・高温および湿気やほこりの多いところ、また直射日光のあたるところ(窓辺、車内等)での保管はしないでください。
- ⃠ お客様自身での充電池の交換はできません。(故障の原因)
- ⃠ 落下や衝突など強いショックを与えないでください。
- ⃠ 連続点灯すると本体が高温になるため、安易に触れないでください。(けが・ヤケドの原因)
- ❗ 乳幼児の手の届かないところに保管してください。
- ❗ 定期的に点検してください。

保証規定

1. 取扱説明書の注意に従った正常な使用状態で故障した場合は、お買い上げ後1年間無料で修理・交換いたします。
2. 購入証明書(販売店のレシート等)をもって保証の適用とさせていただきますので、購入証明書は大切に保管していただけますようお願いいたします。
3. 修理品をご送付いただく際の送料は、お客様負担とさせていただきます。
4. 保証期間内でも次の場合は有料修理になります。
   イ.誤用・乱用および取り扱い不注意による故障
   ロ.火災・地震・水害および盗難などの災害による故障
   ハ.不当な修理や改造および異常電圧に起因する故障
   ニ.使用中に生じたキズなどの外観上の変化
   ホ.消耗品および付属品の交換
5. 本製品の使用または使用不能から生じた直接的または間接的損害に対し、弊社は一切の責任を負わないものとします。
6. 本保証は日本国内においてのみ有効です。
   This warranty is valid only in Japan.

使用方法などのご相談は・・・　ジェントス株式会社 お客様相談窓口

0120-73-1668　※携帯・PHS公衆電話からもご利用になれます。

【受付時間】10:00～18:00(土日祝日・弊社休日を除く)

修理に関するご相談 / 修理品の送付先は・・・　修理ご依頼窓口

ジェントス株式会社 物流センター 修理係

〒363-0001　埼玉県桶川市加納97

TEL.048-788-1311【受付時間】10:00～18:00(土日祝日・弊社休日を除く)

FAX.048-770-6111【24時間受付】