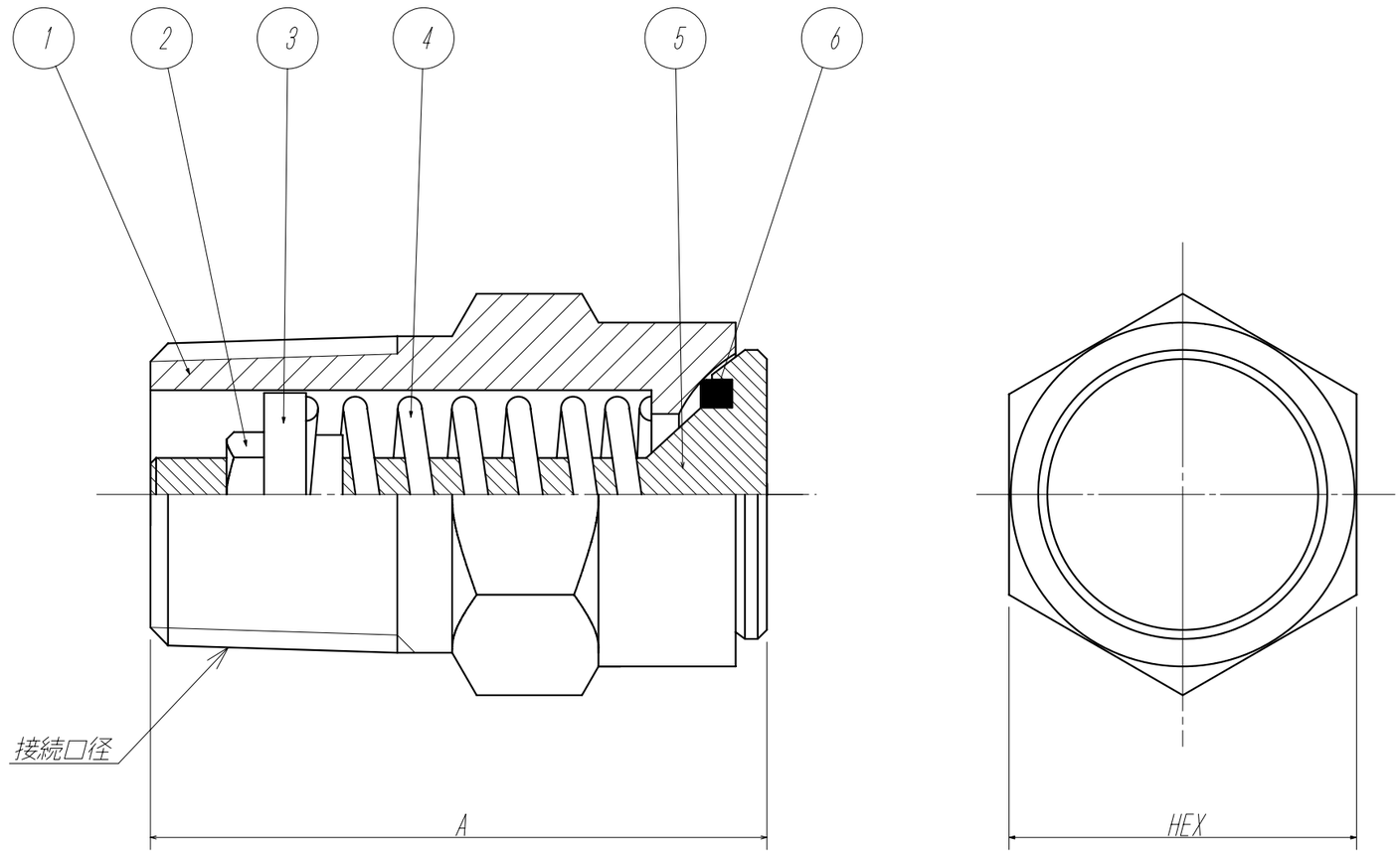

部番	名　称	材質	備　考
6	特殊シール	4種D	※標準
5	ポペット	C3604	
4	ばね	SUS304/316	設定レンジにより異なる
3	ガイド	C3604	※1/8口径のみSUS316Lを採用
2	ナット	SUS316L	
1	本体	C3604	表面ﾆｯｹﾙﾒｯｷ処理

RABシリーズ(低圧大気開放型) 標準仕様	
クラッキング圧力設定範囲	3～1080kPa(1/8口径のみ3～970kPa)
最高使用圧力	真空～1.08MPa
耐　圧	1.62MPa
シール材質	フッ素ゴム4種D(V)　※標準

※設定圧力5kPa以下の場合、取り付け方向出口上向き限定

寸　法　表　(mm)

接続口径(R)	型式	A	HEX
1/8	RAB1V-	25.5±2.0	13.0
(NPT)1/8	RAB1VN-	25.5±2.0	13.0
1/4	RAB2V-	31.0±2.0	17.0
3/8	RAB3V-	33.0±2.0	19.0
1/2	RAB4V-	44.8±3.0	26.0
3/4	RAB6V-	52.4±3.0	29.0
1"	RAB8V-	72.8±3.0	38.0

注1)製品改良のため、形状および寸法は予告なく変更することがあります
注2)長時間作動しなかった場合やご使用環境によりシール材などが固着し
　　クラッキング圧力が上昇する場合があります
注3)製品接液部材質とご使用流体の適合性をご評価の上ご使用願います

変更記事	日付	担当
⚠ 社名変更ｱﾙﾋﾞｰｴｽｼﾞｬﾊﾟﾝ→IBS	09.10.01	西

製図	検図	承認	担当
西	田井	上垣	

名称　リリーフバルブ　RABシリーズ　標準仕様図

図番　AH71

尺度　*/*

作図日　2007.4.12

部品図　組立図

Rev.　0

熱処理　種別　硬度　深サ

表面処理

株式会社ＩＢＳ