テーブル組立説明書

この度は当社製品をお買い上げ頂きありがとうございます。

注意	組立の前に必ずお読みください。不適切な組立は事故につながることがあります。 重量がありますので、２人以上で組立してください。

●電気ドライバー等、ご用意ください。
●工具類の取扱いには十分に注意してください。
●組立の際は、お子様に注意し広い場所で行ってください。
●ネジの部分は確実に組立ててください。
　不十分ですと使用中に製品が破損してけがをすることがあります。
●組立の際は、製品及び床面を傷つけないようにご注意ください。

検印

ご使用前に下記の「安全上の注意」をよくお読み頂き、正しくお使い下さい。

注意	◎テーブルの用途以外に使用しないで下さい。けがの原因となります。 ◎テーブルの上に乗ったり、座ったり、重いものを乗せないでください。転倒し、けがの原因となります。 ◎使用中に異常が生じた場合はそのまま使用せず、お買い上げの販売店まで御連絡ください。そのまま使用しますとけがの原因となります。 ◎直射日光やストーブの近くで使用しないで下さい。変形や変色の原因となります。 ◎水のかかる場所や湿気や乾燥の著しい場所で使用しないで下さい。変形や変色の原因となります。

部材一覧（組立前に、部材の数をご確認ください）

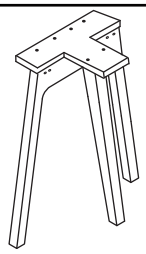 立脚 2本	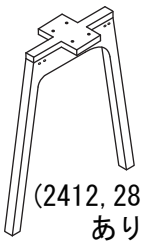 (2412, 2812には ありません) 中間脚 1本	2412 2本 2812 2本 3212 4本 3612 4本 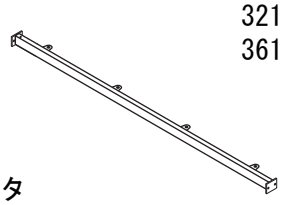 ケタ	2412 2枚 2812 2枚 3212 2枚 3612 2枚 4012 2枚 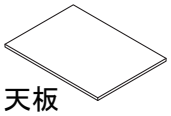 天板

付属部品一覧（サイズオーダーなど別注商品は異なる場合がございます）

	2412	2812	3212	3612	4012
 ①トラスボルト(M6×20)	8本	8本	16本	16本	16本
 ②スプリングワッシャー(M6用)	8枚	8枚	16枚	16枚	16枚
 ③平ワッシャー(M6用)	8枚	8枚	16枚	16枚	16枚
 ④トラスボルト（M6×15）	8本	12本	12本	12本	12本
 ⑤皿木ビス（4.5×45）	12本	12本	16本	16本	16本

Y-A-W

組立手順

1

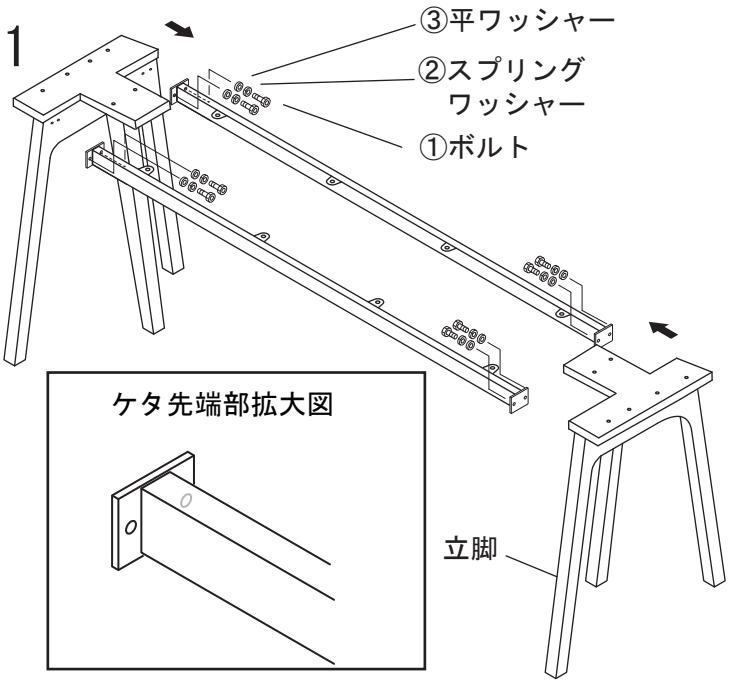

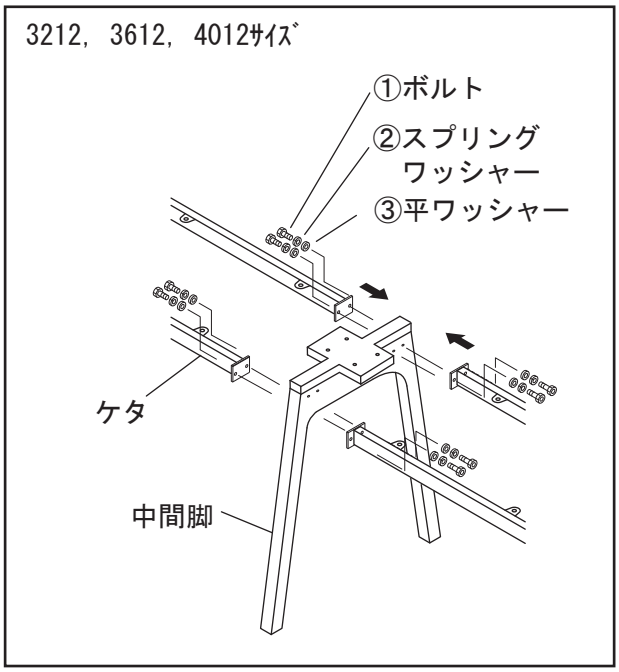

左右の立脚にケタを仮留めし脚部を完成させてください。
※3212、3612、4012、は中間脚がございます。
使用部品：①ボルト(M6×20)　②スプリングワッシャー(M6用)③平ワッシャー(M6用)
必要工具：ドライバー又は電動ドライバー（ビット２番）

2

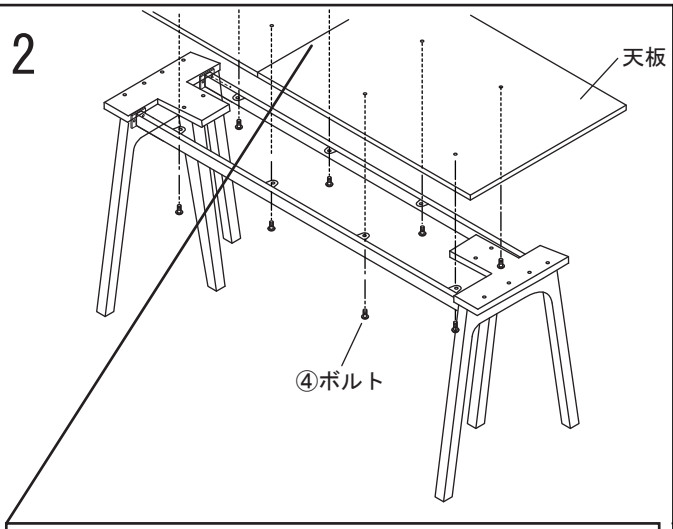

脚部と天板を本締めする前に、
天板連結を行います。

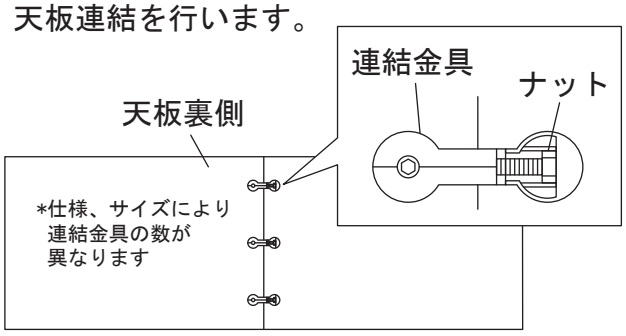

天板と天板の間にすき間が出ないように
付属の連結金具を天板裏掘り込み部に差
し込み六角レンチで締め付けてください。

3

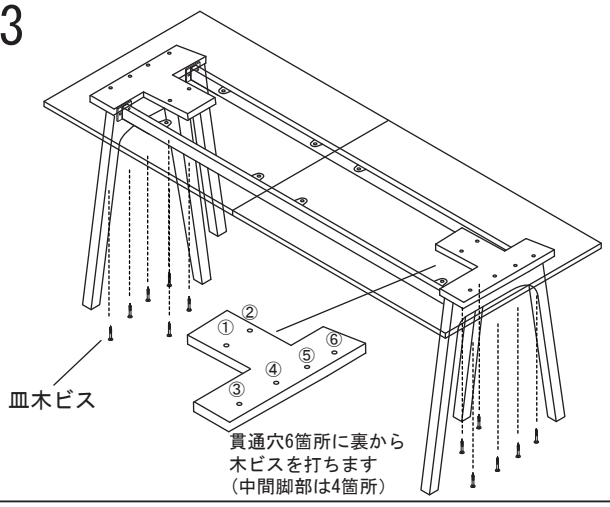

2. 組み上がりました脚部に天板を乗せ
裏側から④トラスボルト(M6×15)
で取付けます。

天板連結部を含めたすべてのボルトが
しっかりと締まっていることを確認します

3. 脚部の天板受け板と、天板部を
⑤皿木ビスで取り付けます
（電動ドライバー使用を推奨いたします）

ガタつきがないか確認します

Y-A-W