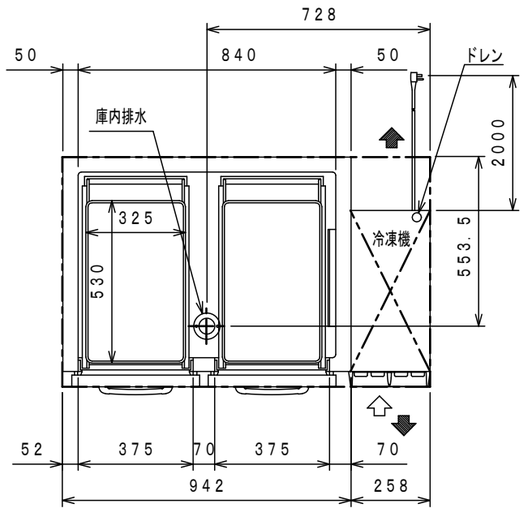

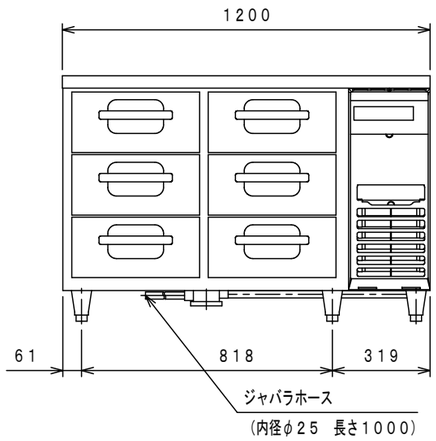

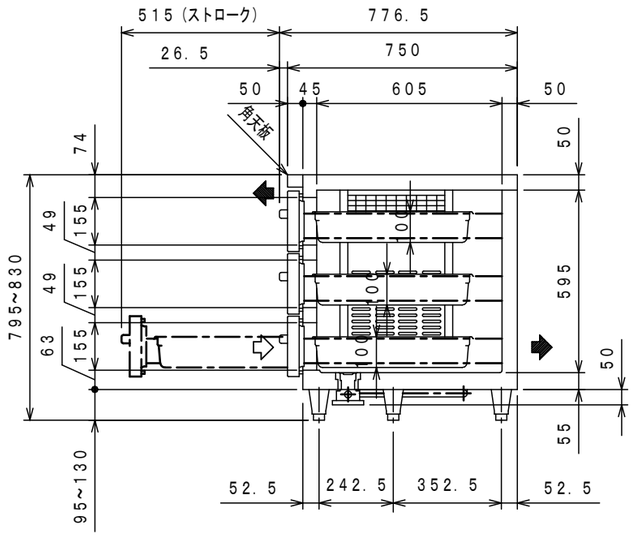

品名		ドロワーテーブル冷蔵庫	
機種名		LDW−120RX−R	
寸法	外形（mm）（幅×奥行×高さ）	1200×750×800	
	内形（mm）（幅×奥行×高さ）	840×605×595	
定格内容積（L）		270	
製品質量（kg）		125	
材質	外装	正面・側面　ステンレス鋼板 背面・底面　亜鉛鉄板　　天板　ステンレス鋼板	
	内装	ステンレス鋼板	
	扉	外面　ステンレス鋼板　クリアコーティング	
		裏面　樹脂成形品　マグネット式6枚	
	断熱材	硬質発泡ポリウレタン	
	自在棚	――――――	
冷却性能　周囲温度30℃（無負荷）		−5〜10℃	
冷却装置	圧縮機公称出力	140W	
	冷媒制御方法	キャピラリーチューブ	
	凝縮器	マイクロチャンネル強制空冷式	
	冷却器	フィンチューブ冷気強制循環式	
	冷媒	R1234yf	
	温度制御	マイコン制御　デジタル温度表示	
	霜取方式	マイコン制御ヒーターデフロスト	
電源	適用ブレーカー	単相100V　10A　50／60Hz	
	適用コンセント	接地2P　15A　125V	
	許容電圧範囲（V）	90〜110	
電気特性	冷却時（50／60Hz）	運転電流（A）	1.9／2.1
		始動電流（A）	15.2／15.5
		消費電力（W）	185／200
		力　率（%）	97／95
	霜取時（50／60Hz）	運転電流（A）	2.6／2.6
		消費電力（W）	251／251
使用周囲温度（℃）		5〜35	
放熱量　50／60Hz		442／507W	
脚・調節範囲		樹脂製、95〜130mm	
付属品		ホテルパン1／1サイズ（深さ100）6個 排水配管キット一式	
その他		凝縮器フィルター	

仕様・外観につきましては改良の為予告なく変更することがあります。

⇨ 吸込
➡ 吹出

コンセント形状

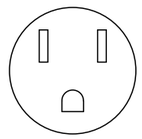

電源コンセントは必ず接地極付を使用すること

殿		整理No.
日付2024・03・01	1／20	図面番号