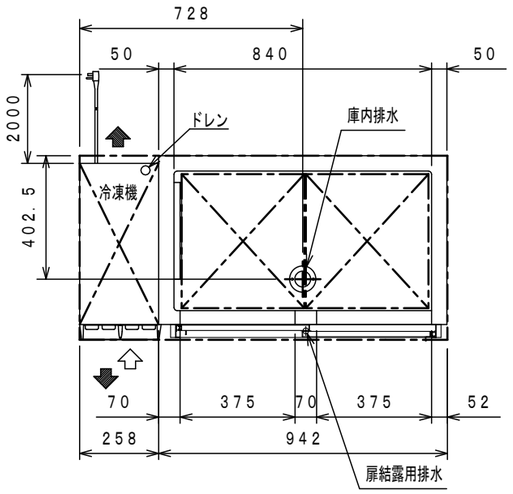

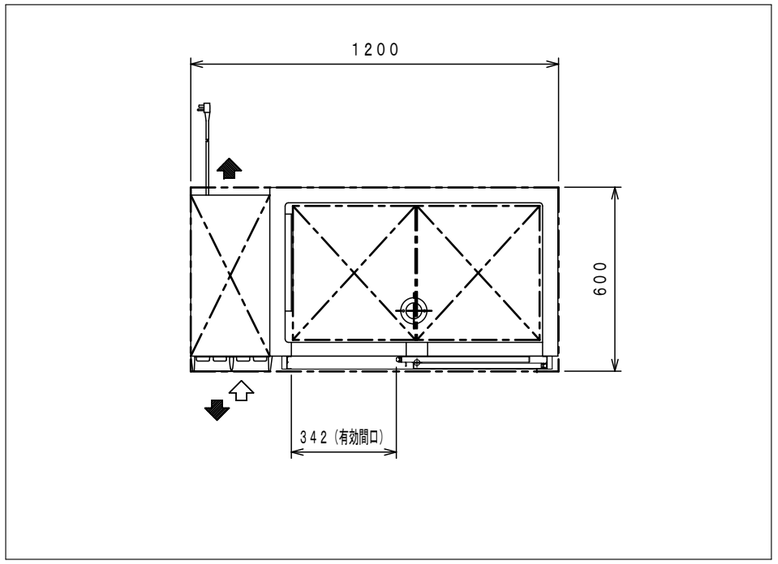

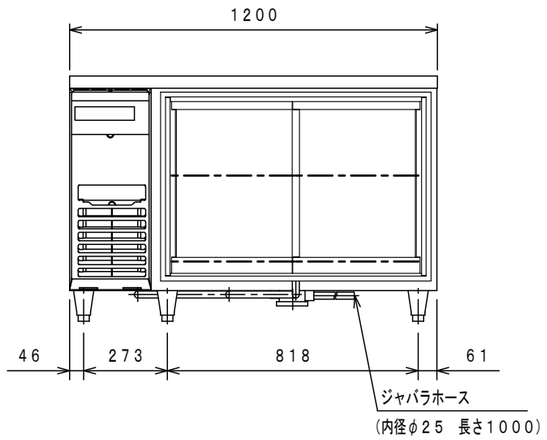

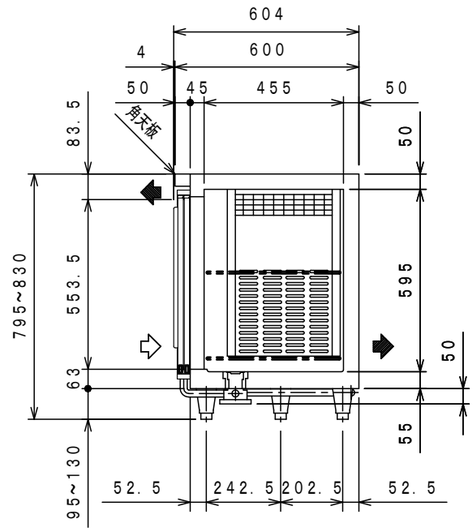

品名		コールドテーブル冷蔵庫（受注生産品）	
機種名		ＬＣＣ－１２０ＲＸ－Ｓ	
寸法	外形（mm）（幅×奥行×高さ）	１２００×６００×８００	
	内形（mm）（幅×奥行×高さ）	８４０×４５５×５９５	
定格内容積（Ｌ）		２３９	
製品質量（ｋｇ）		７５	
材質	外装	正面・側面　ステンレス鋼板　　扉レール　樹脂 背面・底面　亜鉛鉄板　　天板　ステンレス鋼板	
	内装	ステンレス鋼板	
	扉（スライド扉）	外面　ステンレス鋼板　クリアコーティング 裏面　ステンレス鋼板　　扉枠　樹脂	
	断熱材	硬質発泡ポリウレタン	
	自在棚	鋼線樹脂コーティング	
冷却性能　周囲温度３０℃（無負荷）		０～１０℃	
冷却装置	圧縮機公称出力	１４０Ｗ	
	冷媒制御方法	キャピラリーチューブ	
	凝縮器	マイクロチャンネル強制空冷式	
	冷却器	フィンチューブ冷気強制循環式	
	冷媒	Ｒ１２３４ｙｆ	
	温度制御	マイコン制御　デジタル温度表示	
	霜取方式	マイコン制御ヒーターデフロスト	
電源	適用ブレーカー	単相１００Ｖ　１０Ａ　５０／６０Ｈｚ	
	適用コンセント	接地２Ｐ　１５Ａ　１２５Ｖ	
	許容電圧範囲（Ｖ）	９０～１１０	
電気特性	冷却時（５０／６０Ｈｚ）	運転電流（Ａ）	２．０／２．２
		始動電流（Ａ）	１５．２／１５．５
		消費電力（Ｗ）	１９５／２１０
		力　率（％）	９８／９５
	霜取時（５０／６０Ｈｚ）	運転電流（Ａ）	２．６／２．６
		消費電力（Ｗ）	２６０／２６０
使用周囲温度（℃）		５～３５	
放熱量　５０／６０Ｈｚ		４４２／５０７Ｗ	
脚・調節範囲		樹脂製、９５～１３０mm	
付属品		棚網４枚、排水配管キットー式	
その他		凝縮器フィルター	

仕様・外観につきましては改良の為予告なく変更することがあります。

⇨ 吸込
➡ 吹出

最小設置床面積

わずかに燃える冷媒を使用しております。
冷媒が漏れたときにも安全に運用するために
最小設置床面積以上の場所に設置してください。

コンセント形状

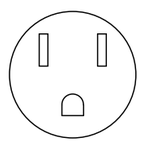

電源コンセントは必ず接地極付を使用すること

殿		整理Ｎｏ．
日付２０２４　・　０３　・　０１	1／20	図面番号