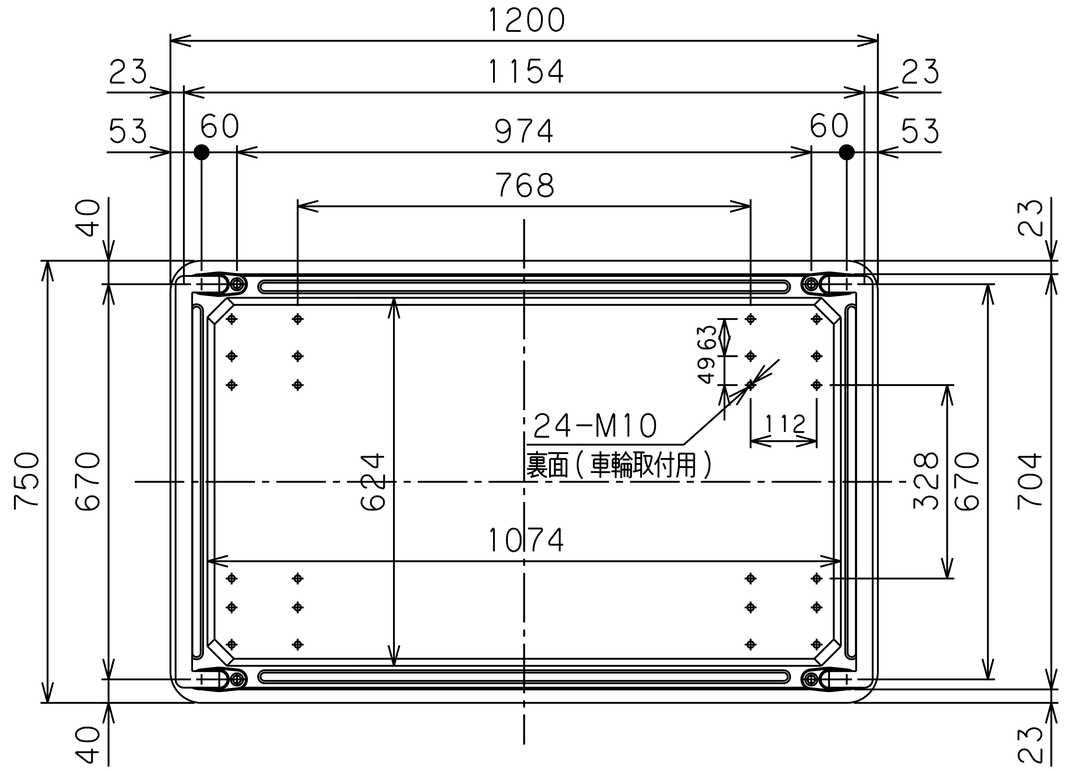

仕　様

型　式	503EBNA	
均等荷重	550	Kg
テーブル寸法	1200L × 750W	mm
テーブル高さ	297	mm
全　長	1200	mm
全　幅	750	mm
全　高	877	mm
自　重	約 40	Kg
自在キャスター	HW−200J φ200	
固定キャスター	HW−200K φ200	

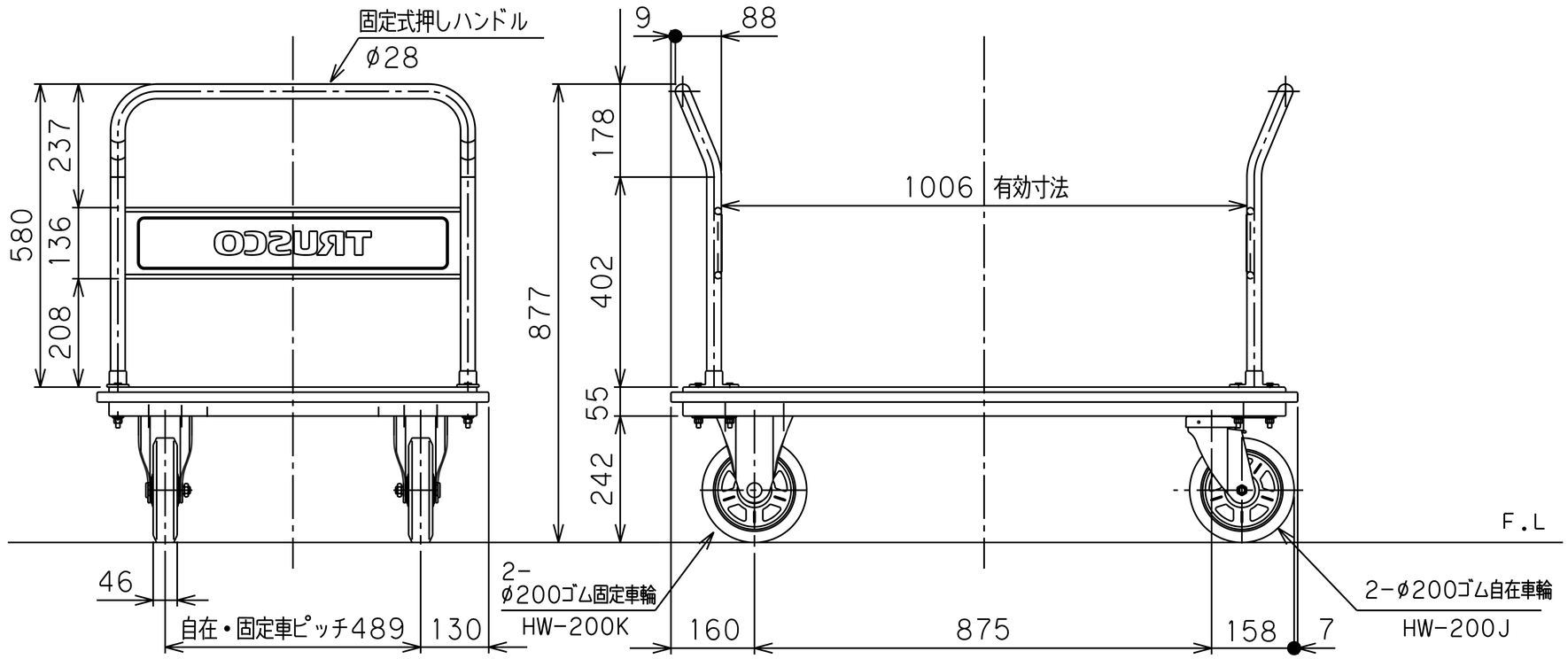

図　番	
用　紙	B−4
縮　尺	1/12

作成日	2023. 5.30	検図	TRUSCO トラスコ中山株式会社	品名	ハイグレード台車（両袖型）	品番	503EBNA