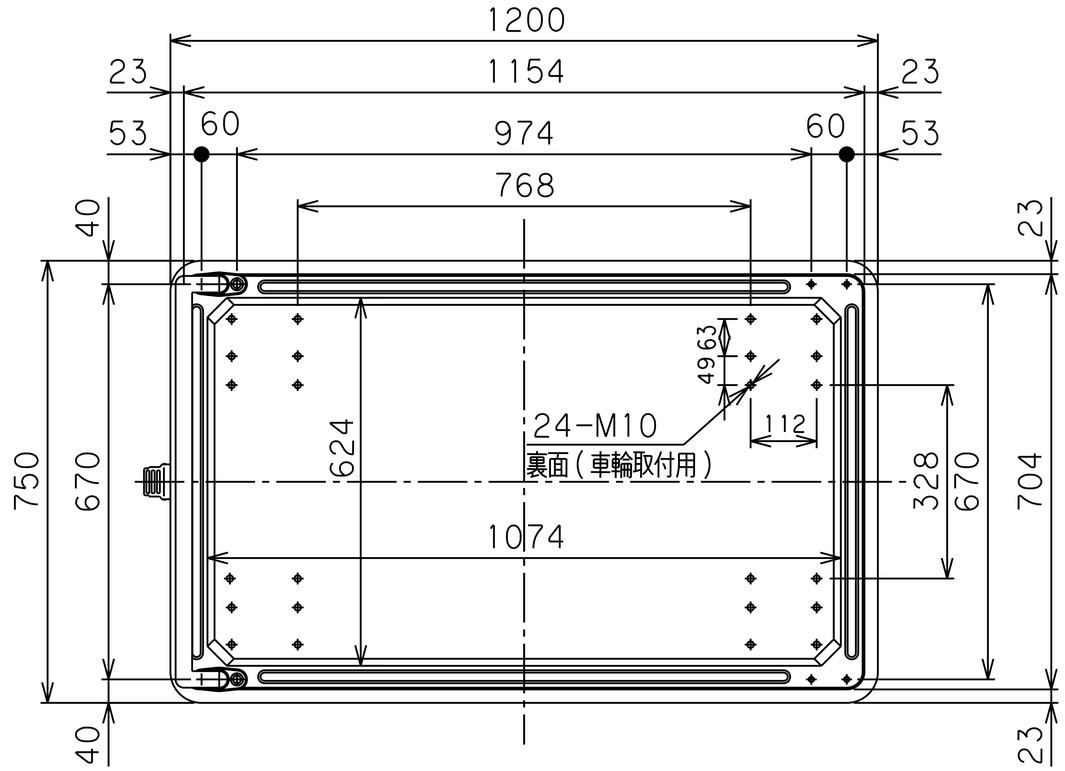

仕　様

型　式	502SEBA	
均等荷重	550	Kg
テーブル寸法	1200L x 750W	mm
テーブル高さ	297	mm
全　長	1200	mm
全　幅	750	mm
全　高	877	mm
自　重	約 38	Kg
自在キャスター	HW-200J φ200	
固定キャスター	HW-200K φ200	

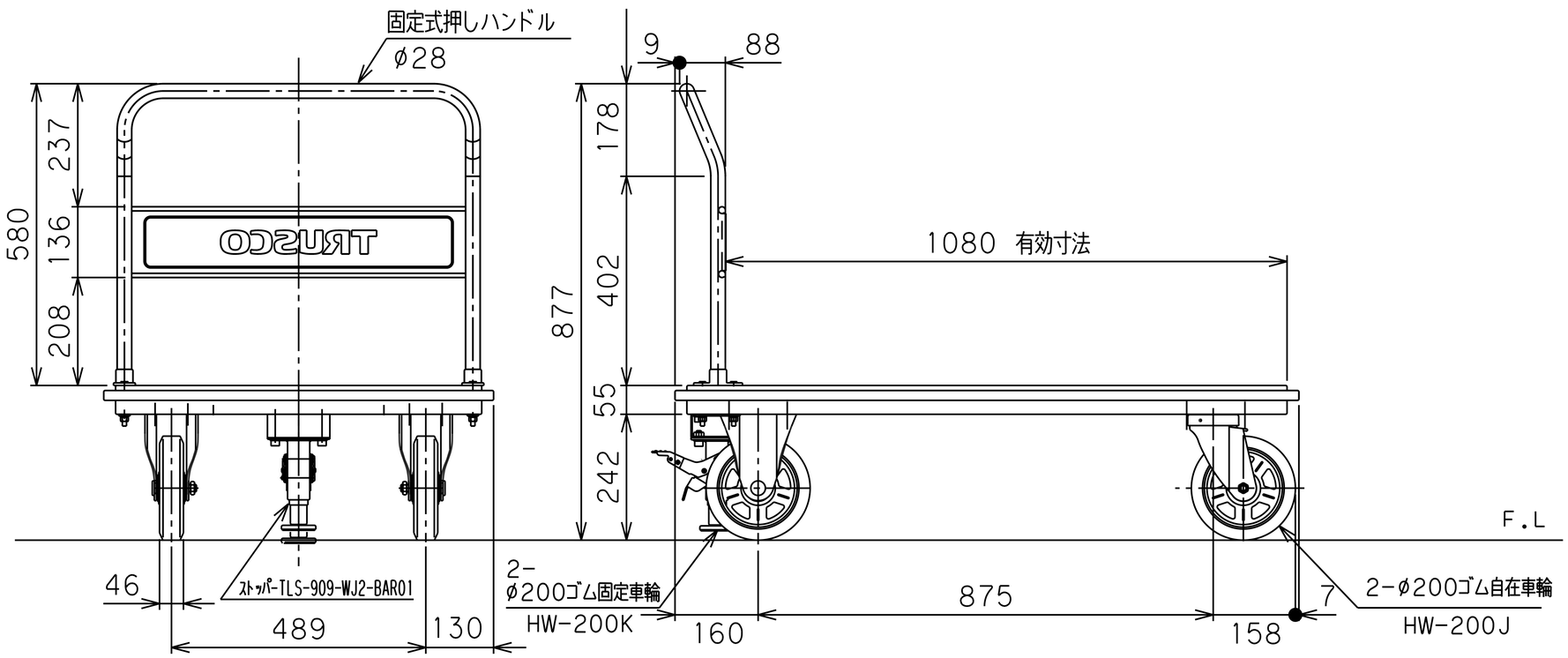

図　番	
用　紙	B－4
縮　尺	1/12

作成日	2023. 4.21	検図	TRUSCO トラスコ中山株式会社	品名	ハイグレード運搬車（固定式　ストッパー付）	品番	502SEBA