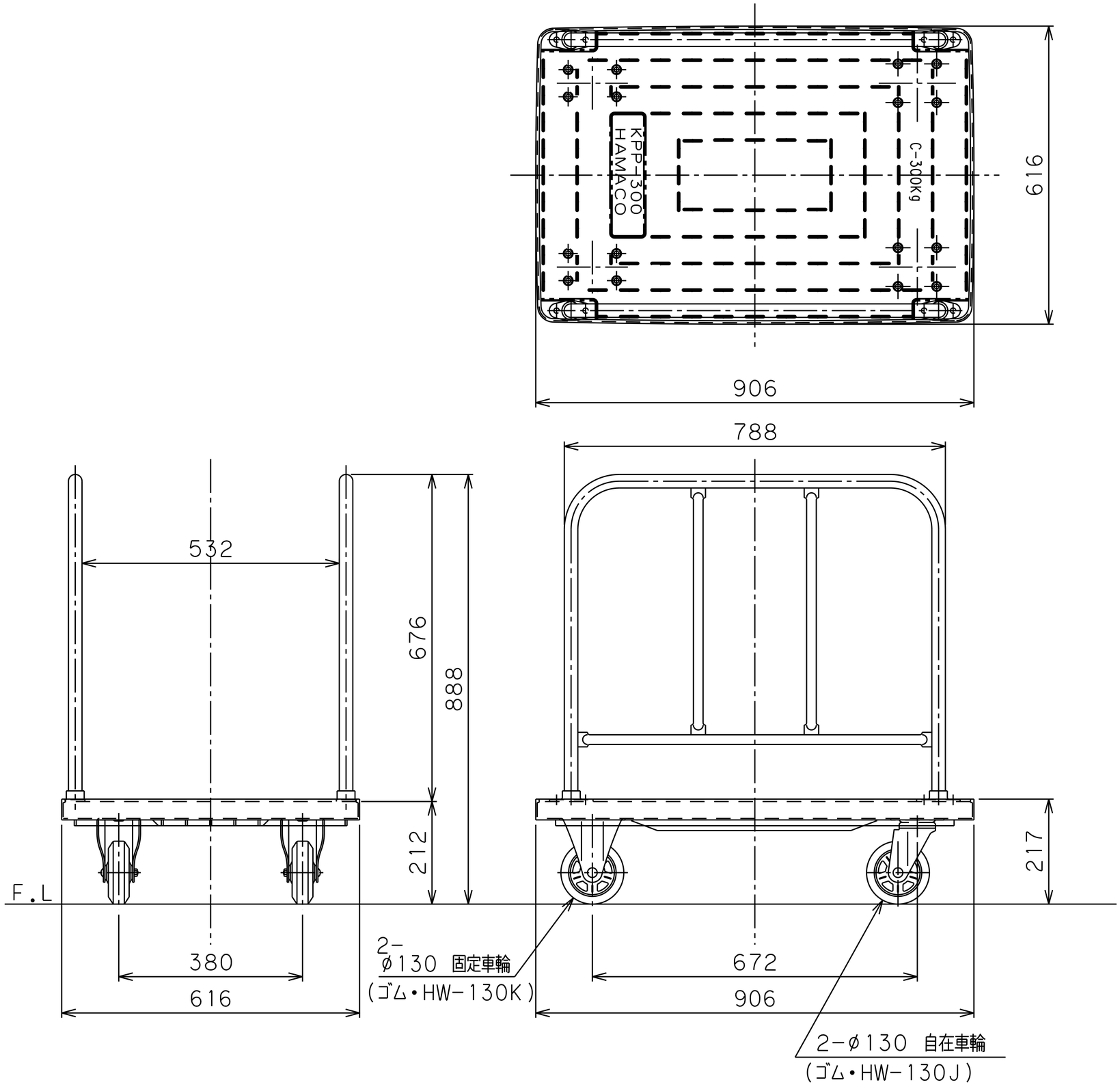

仕様		
型式	KPP-310Y	
最大積載荷重	300	kg
テーブル寸法	906L×616W	mm
テーブル高サ	217	mm
全長	906	mm
全幅	616	mm
全高	888	mm
自重	21.3	kg

品名	サイドハンドル・樹脂台車	
型式	KPP-310Y	
図面番号		
2023年11月6日		B-4
検図	作図	尺度
	秋元	1/10

HAMACO 株式会社ハマコSS