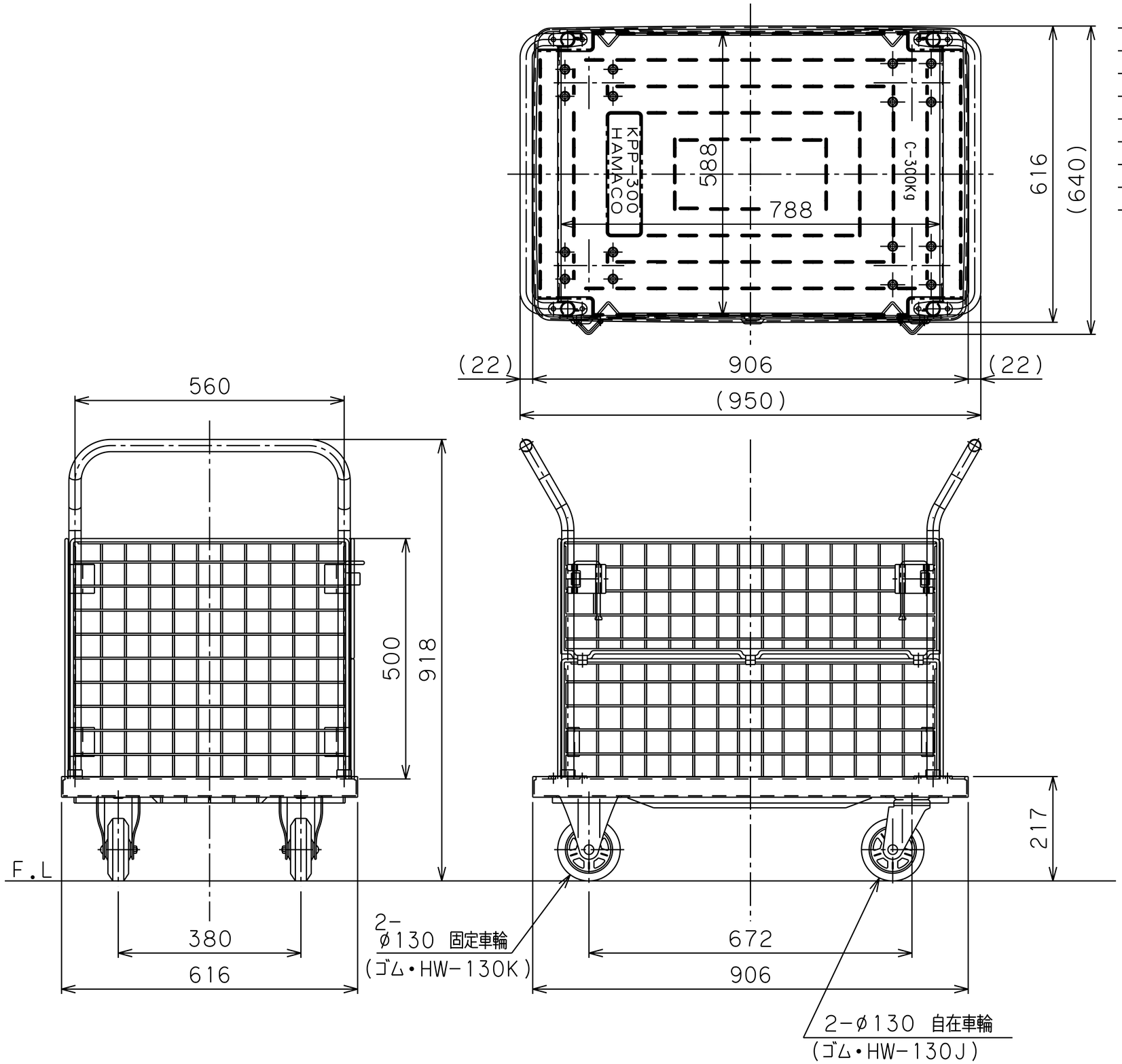

仕様		
型式	KPP-307Y	
最大積載荷重	300	kg
テーブル寸法	906L×616W	mm
テーブル高サ	217	mm
全長	950	mm
全幅	640	mm
全高	918	mm
自重	28.7	kg

品名	金網付両袖ハンドル・樹脂台車	
型式	KPP-307Y	
図面番号		
2023年11月6日		B-4
検図	作図	尺度
	秋元	1/10

HAMACO 株式会社ハマコS S