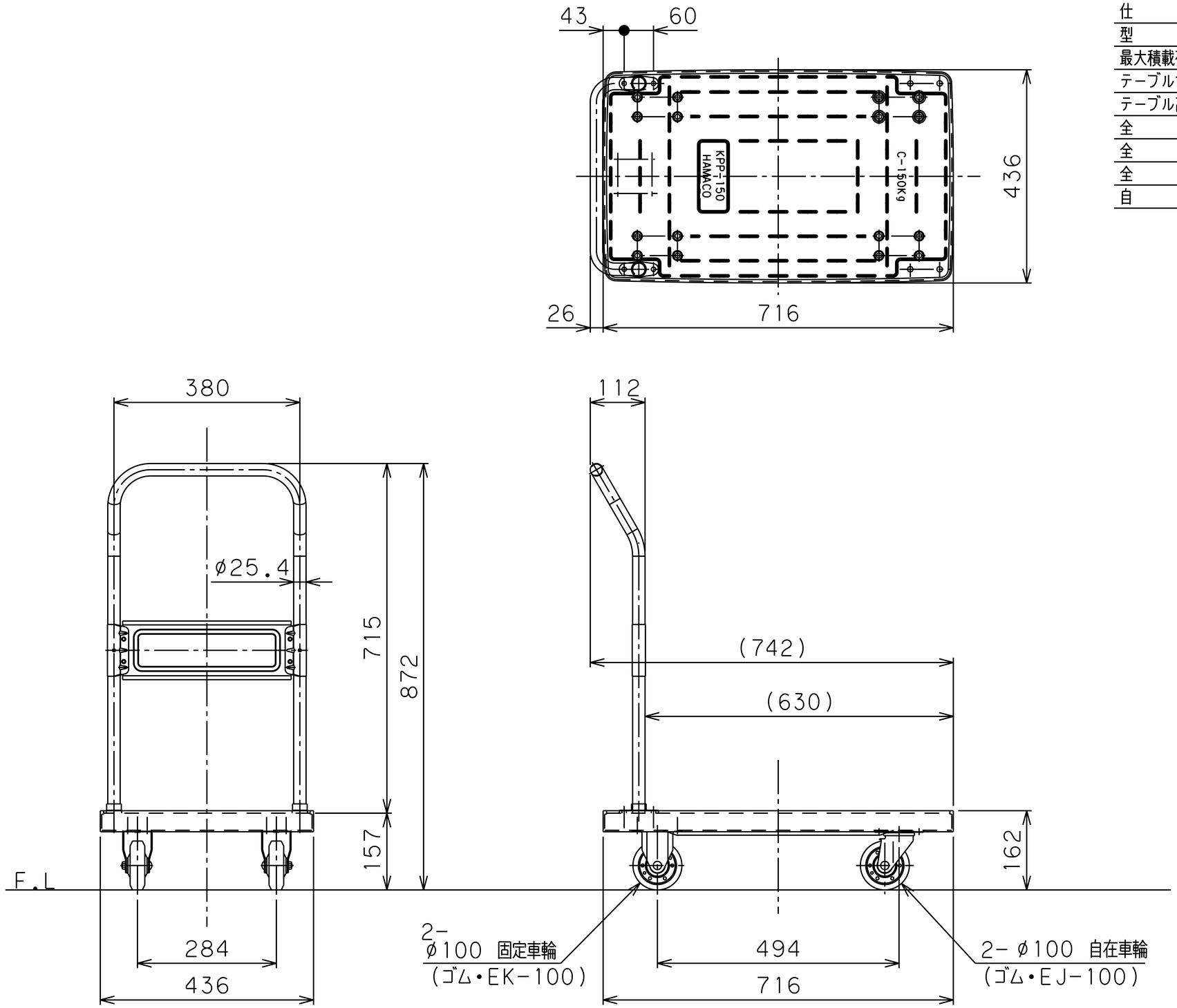

仕様		
型式	KPP-158Y	
最大積載荷重	150	kg
テーブル寸法	716L×436W	mm
テーブル高サ	162	mm
全長	(742)	mm
全幅	436	mm
全高	872	mm
自重	9.3	kg

品名	固定ハンドル・樹脂台車	
型式	KPP-158Y	
図面番号		
2023年11月6日		B-4
検図	作図	尺度
	秋元	1/10

HAMACO 株式会社ハマコS S