符号	日付	変更内容
△		
△		
△		

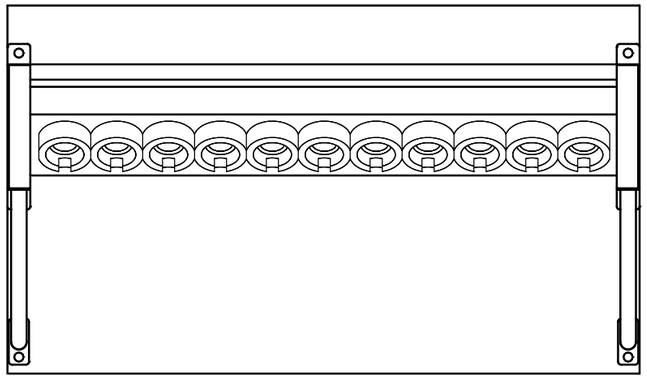

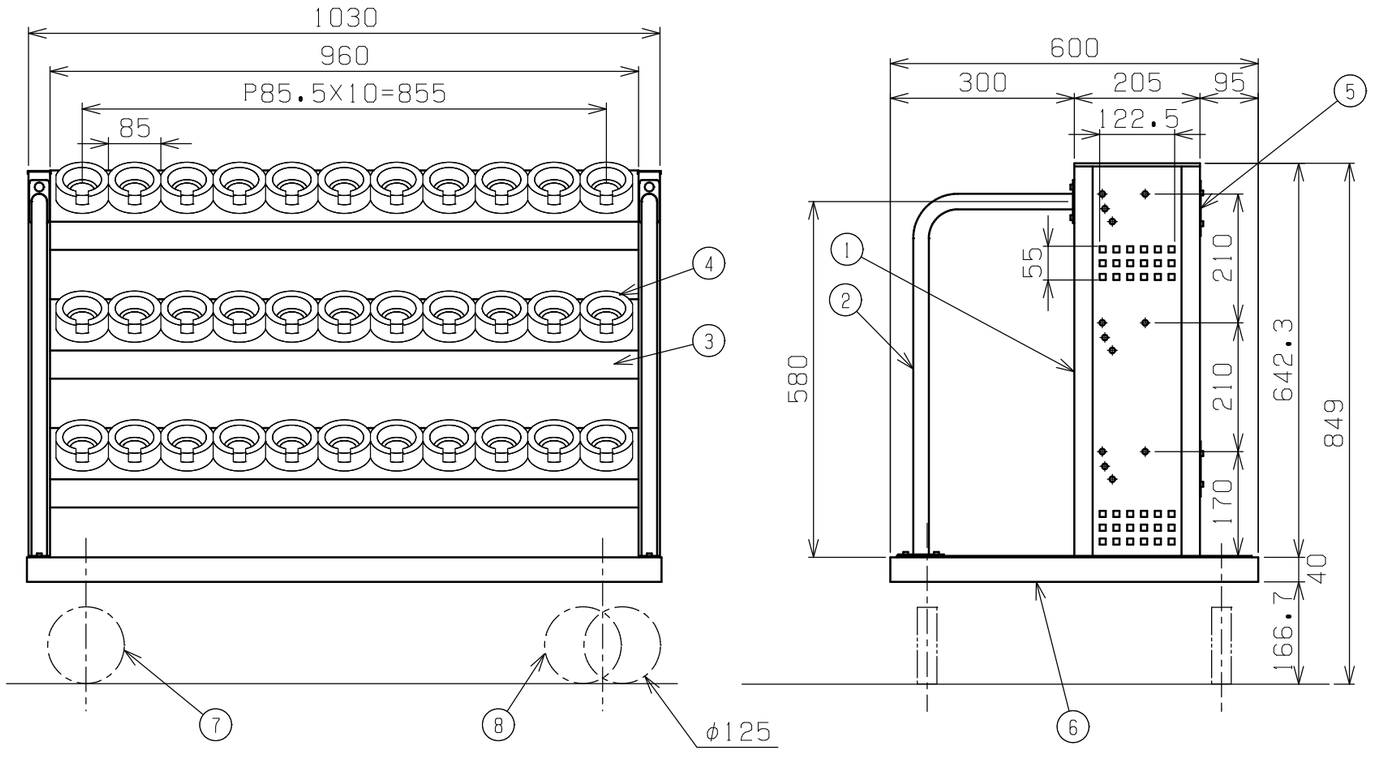

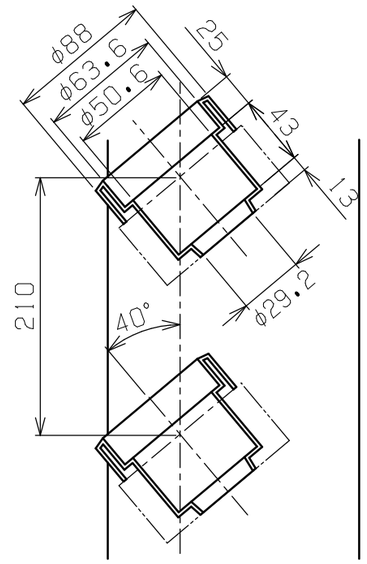

ツーリングホルダー詳細（UT-40）

TLR-23タイプ　均等耐荷重240kg
塗装色：サカエグリーン　　TLR-23CJK
塗装色：サカエダークグレー　TLR-23CJKD

品番	部品名	1台分数量	材質	備考
8	自在キャスター（S付）	2	ナイロンウレタン φ125	SJ-125GUS
7	固定キャスター	2	ナイロンウレタン φ125	SK-125GU
6	台車	1		
5	カンヌキ	2	SPCC-SD	t1.2
4	ツーリングホルダー	33	PP樹脂	UT-40
3	ホルダーフレーム	3	SPCC-SD	t1.2
2	ガードパイプ	2	STKM クロムメッキ	φ25.4Xt1.6
1	支柱	R1 L1	SPCC-SD	t1.2

作成	R5.9.27	3角法	名称	ツーリングワゴン
承認	設計	製図	尺度	W1030・3段タイプ
		三宅	1：5 1：10	自在2輪・固定2輪
				外観図

株式会社サカエ　図番　葉番