図番	品　名	型　番	材　質
1	丸型オーバーフローTO-235･235WS･235WH用本体	TO-235(H)	ABS
2	インサート金具	TO-235A-MZR	SUS304
3	目皿本体		ポリアセタール
4	ゴムパッキン(1枚)	TO-235A-GPK	NR

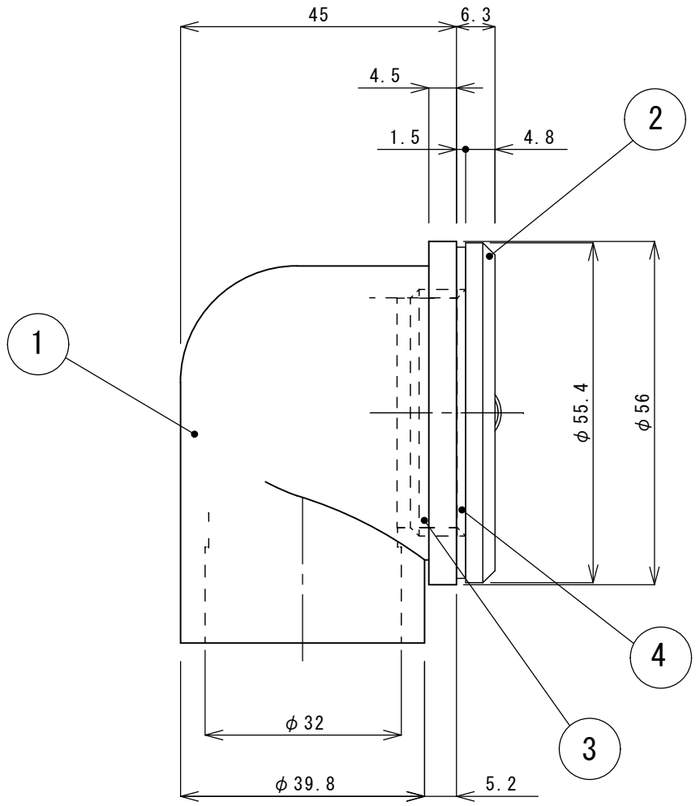

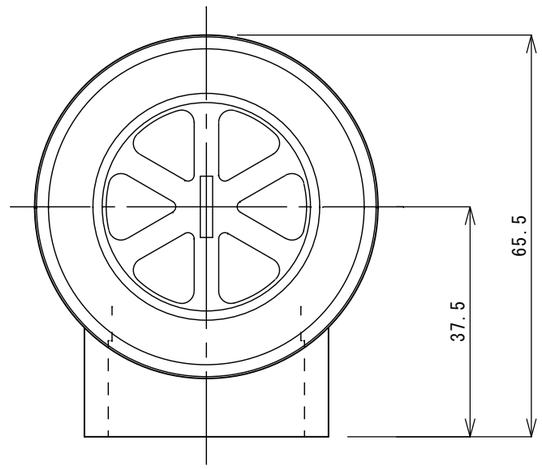

承認 APPROBED BY	重量 WEIGHT	商品コード TA1948	
検図 CHECKED BY	尺度 1/1	名称 TITLE 丸型オーバーフロー	
設計 DESIGNED BY	材質 MATERIAL		
製図 DRAWN BY	作成日 DATE 2021.10.1		
会社名 CORPORATION NAME SUGICO スギコ産業株式会社		型式 TYPE TO-235WS	改正記号 REV.MARK