図番	品　名	型　番	材　質
1	新止水プレートPKP	TO-194T	PP/エラストマー
2	ECヨコ本体		PP
3	BK平PK	TO-194BK-FP	CR
4	BKロックナット	TO-194BK-SMN	ABS
5	ECインサートカゴ(50mm)	TO-299K50	SUS304/PP
6	BK防臭器	TO-194BK-BSK	PP

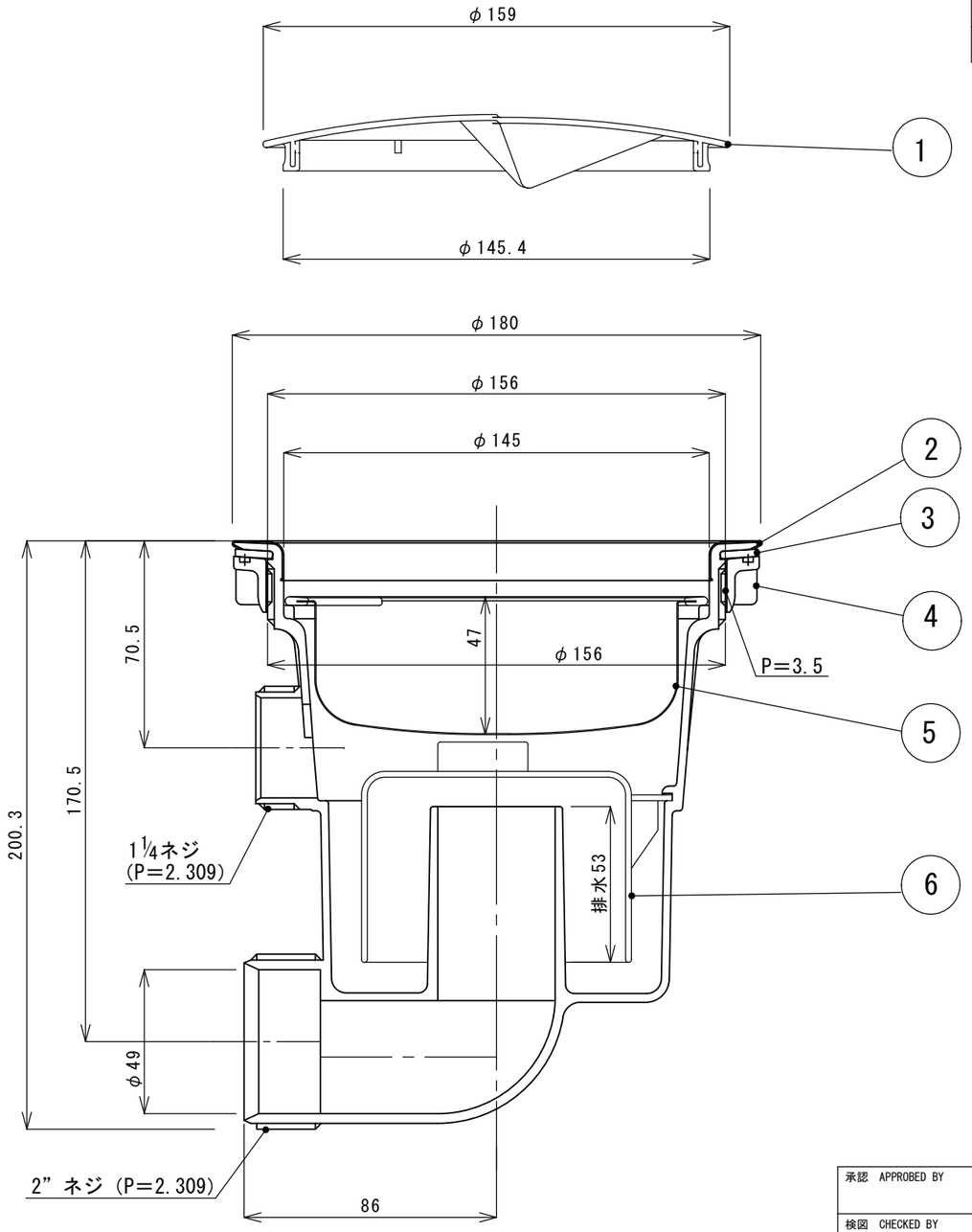

承認 APPROBED BY		重量 WEIGHT	商品コード TA1804
検図 CHECKED BY	尺度 1/2	名称 TITLE	
設計 DESIGNED BY	材質 MATERIAL	EC180 排水トラップ　OF付	
製図 DRAWN BY	作成日 DATE 2021.9.2		
会社名 CORPORATION NAME SUGICO スギコ産業株式会社		型式 TYPE TO-299N	改正記号 REV.MARK