顧客
営業
打抜
折曲
部組
本組
塗装
仕上
品証
管理

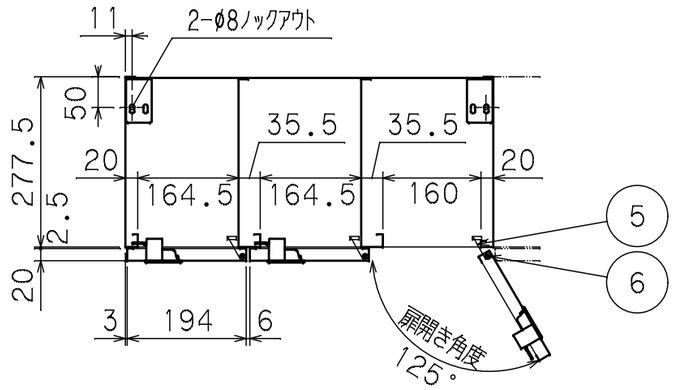

品名 コード	キーバリエーション （錠前品番）	錠前形状 正面	錠前形状 裏面	錠前仕様
KLKK-30-TNBK 76813	内筒交換錠 {(KLKK)MX27SKN W/1}			鍵違い1500種（マスター・かけ忘れ防止仕様） キー1本付、色：ブラック 予備内筒、マスターキー、内筒交換マスターキーは別売
KLKK-30-KBK 76814	カギ無し取手 {(KLKK)DSK-909NS-黒}			色：ブラック
KLKK-30-DBK 76815	ダイヤル錠 {(KLKK)NW5FK-S2XX}			4桁ダイヤルによる暗証番号入力式 FREE【自由番号】とFIX【固定番号】を任意に切り替え可※1 色：ブラック、非常番号検索キーは別売
KLKK-30-BBK 76816	ボタン錠 {KLKK)SPBBK-1}			11種類のボタンによる暗証番号入力式 固定方式と自由変換方式を任意に切り替え可※1 色：ブラック、暗証番号検索キーは別売
KLKK-30-CBK 76817	IC錠 {(KLKK)PTL10K-S200}			ビジターモードとメンバーモードを切り替え可※2 色：ブラック、電池式（動作確認用電池付属） 非常キーは別売
KLKK-30-RBR 76818	コインリターン錠 {(KLKK)DRH27SKB-100 W/1}			鍵違い1500種（マスター・かけ忘れ防止仕様・内筒交換仕様） 100円玉リターン式、キー1本付、色：ブラウン 予備内筒、マスターキー、内筒交換マスターキーは別売

※1 ダイヤル錠、ボタン錠について

（ダイヤル錠） 出荷時は固定方式（固定番号）【暗証番号0000】に設定してあります
（ボタン錠） 出荷時は固定方式（暗証番号0）に設定してあります
（両錠共通） 固定方式 ：毎回同じ暗証番号で施錠・開錠できます
自由変換方式：毎回任意の暗証番号を入力して使用できます

※2 IC錠について（詳細はカタログを参照）

出荷時はビジターモードに設定してあります
（メンバーモードで使用する場合は別売のメンバーモードセットが必要）
ビジターモード：毎回任意のICキーで施錠・開錠が出来ます
メンバーモード：事前に登録したICキーのみ施錠・開錠ができます

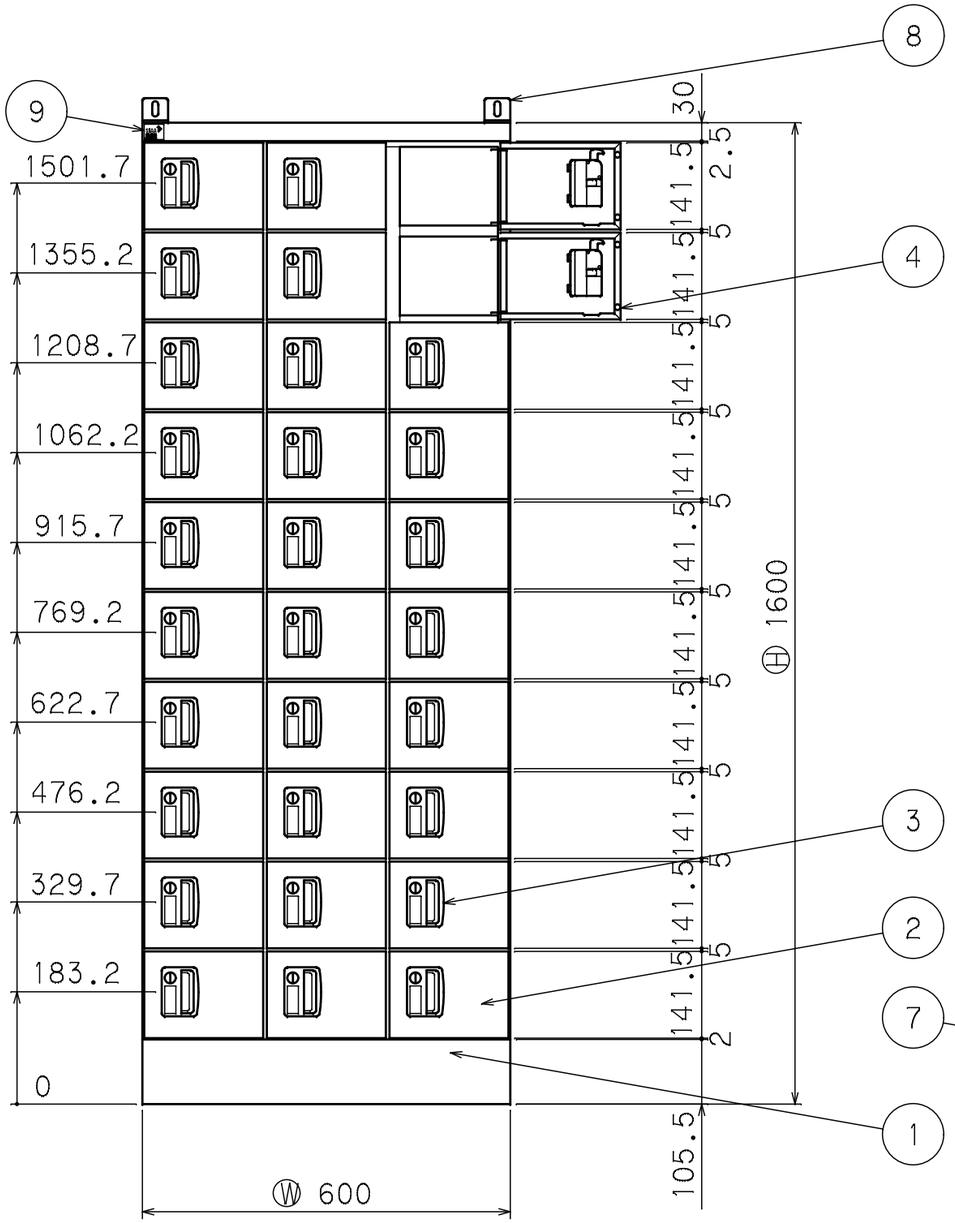

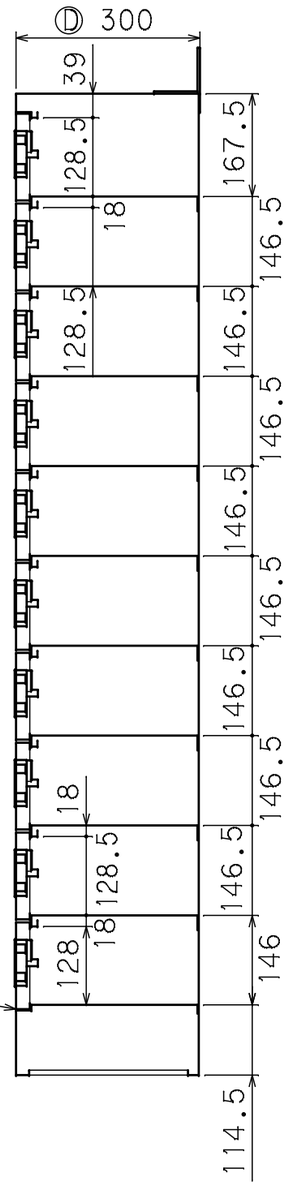

塗装色 ： ブラックサテン

本図は内筒交換錠タイプを示す

品番	品名	構成数	備考
9	SIAAマークシール	1	
8	壁面固定金具	2	TKU-2
7	軸受け	63	POM
6	ヒンジ棒	3	φ5
5	ばね（上下）	30セット	ステンレス
4	戸当たりゴム	60	LDPE
3	錠前	30	上記表を参照
2	扉	30	主要部材 SPCC t0.8
1	本体	1	主要部材 SPCC t0.8

生興株式会社

品名	KLKK-30		重量	kg	尺度 1:10
承認	'22. .	確認 '22. .	作成 '22. 1.17 川下	図番	76813N2