顧客
営業
打抜
折曲
部組
本組
塗装
仕上
品証
管理

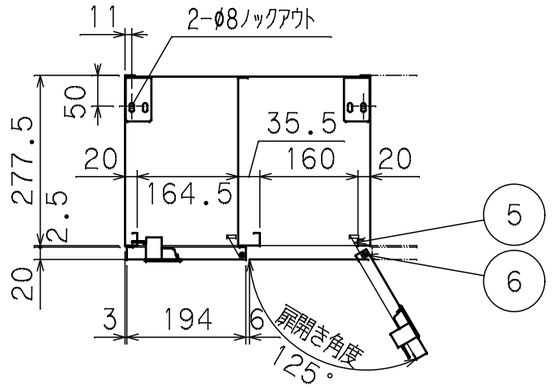

品　名 コード	キーバリエーション （錠前品番）	錠前形状 正面	裏面	錠前仕様
KLKK-20-TNBK 76807	**内筒交換錠** {(KLKK)MX27SKN W/1}			鍵違い1500種（マスター・かけ忘れ防止仕様） キー1本付、色：ブラック 予備内筒、マスターキー、内筒交換マスターキーは別売
KLKK-20-KBK 76808	**カギ無し取手** {(KLKK)DSK-909NS-黒}			色：ブラック
KLKK-20-DBK 76809	**ダイヤル錠** {(KLKK)NW5FK-S2XX}			4桁ダイヤルによる暗証番号入力式 FREE【自由番号】とFIX【固定番号】を任意に切り替え可※1 色：ブラック、非常番号検索キーは別売
KLKK-20-BBK 76810	**ボタン錠** {KLKK)SPBBK-1}			11種類のボタンによる暗証番号入力式 固定方式と自由変換方式を任意に切り替え可※1 色：ブラック、暗証番号検索キーは別売
KLKK-20-CBK 76811	**IC錠** {(KLKK)PTL10K-S200}			ビジターモードとメンバーモードを切り替え可※2 色：ブラック、電池式（動作確認用電池付属） 非常キーは別売
KLKK-20-RBR 76812	**コインリターン錠** {(KLKK)DRH27SKB-100 W/1}			鍵違い1500種（マスター・かけ忘れ防止仕様・内筒交換仕様） 100円玉リターン式、キー1本付、色：ブラウン 予備内筒、マスターキー、内筒交換マスターキーは別売

※1　ダイヤル錠、ボタン錠について

（ダイヤル錠）　出荷時は固定方式（固定番号）【暗証番号0000】に設定してあります

（ボタン錠）　出荷時は固定方式（暗証番号0）に設定してあります

（両錠共通）　固定方式　　：毎回同じ暗証番号で施錠・開錠できます

自由変換方式：毎回任意の暗証番号を入力して使用できます

※2　IC錠について（詳細はカタログを参照）

出荷時はビジターモードに設定してあります

（メンバーモードで使用する場合は別売のメンバーモードセットが必要）

ビジターモード：毎回任意のICキーで施錠・開錠が出来ます

メンバーモード：事前に登録したICキーのみ施錠・開錠ができます

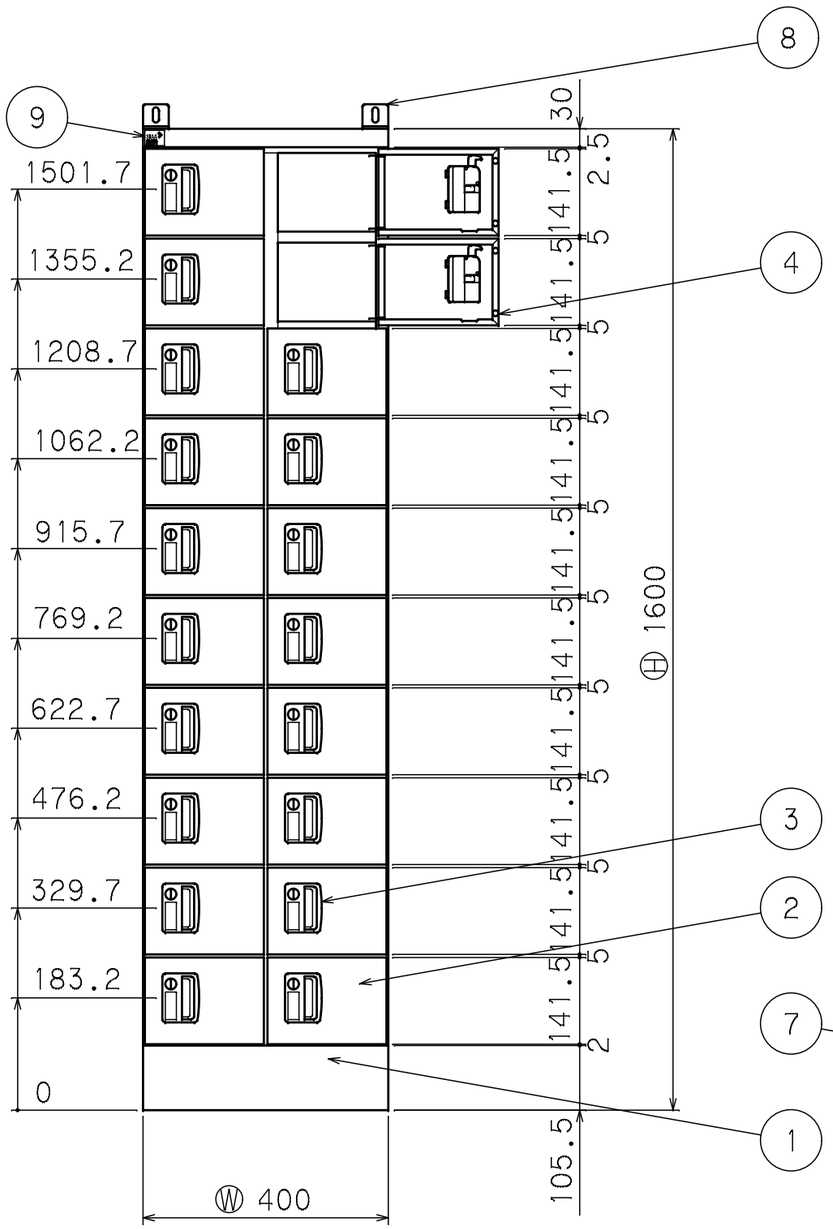

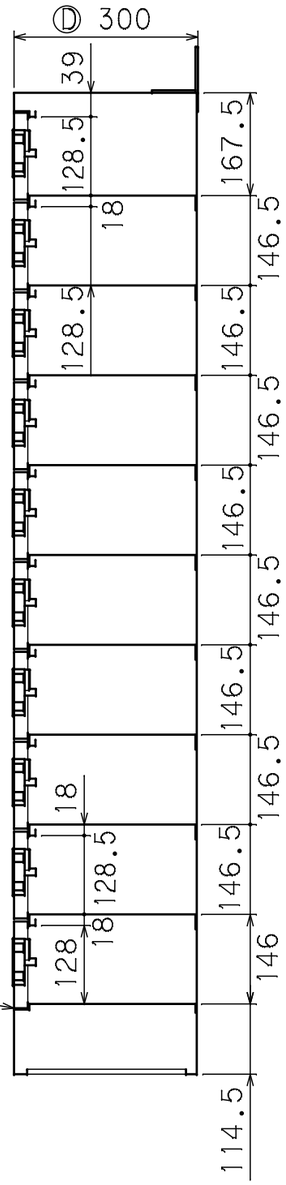

塗装色　：　ブラックサテン

本図は内筒交換錠タイプを示す

品番	品名	構成数	備考
9	SIAAマークシール	1	
8	壁面固定金具	2	TKU-2
7	軸受け	42	POM
6	ヒンジ棒	2	φ5
5	ばね（上下）	20セット	ステンレス
4	戸当たりゴム	40	LDPE
3	錠前	20	上記表を参照
2	扉	20	主要部材 SPCC t0.8
1	本体	1	主要部材 SPCC t0.8

生興株式会社

品名	KLKK-20			重量	kg	尺度	1:10
承認	'22. .	確認	'22. .	作成	'22. 1.17 川下	図番	76807N2