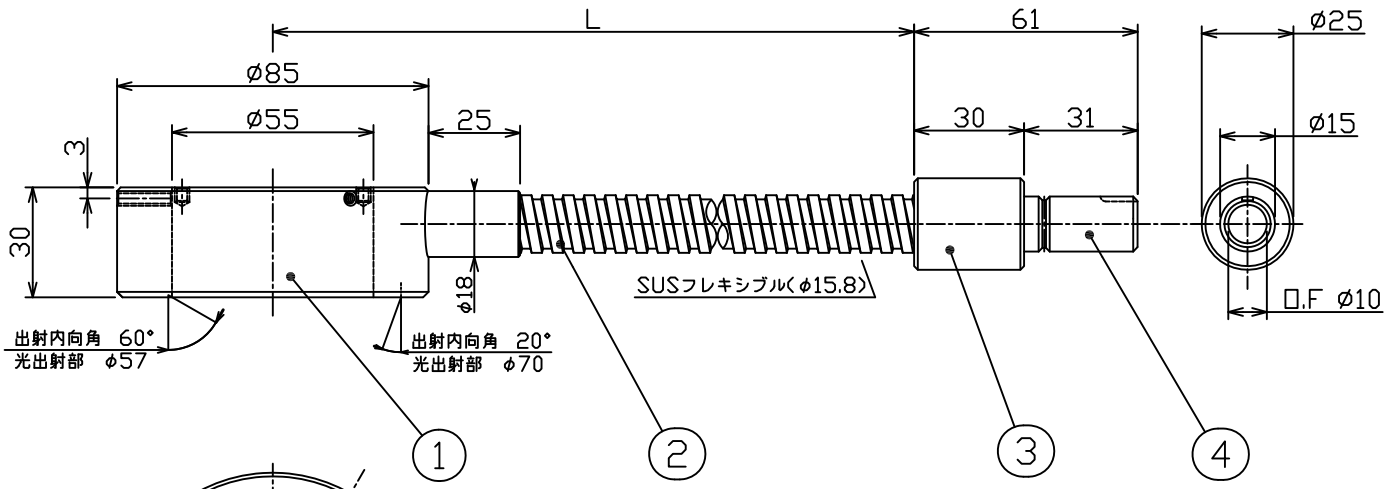

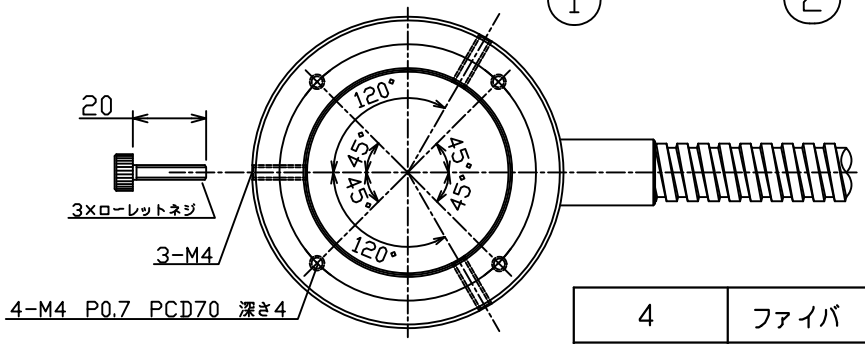

L	
1	1000

部品番号	部品名	個数	材質	表面処理
4	ファイバ	1セット	多成分硝子	50μm(素線径)
3	入射金具	1	AL	黒アルマイト
2	保護管	1	SUS304(フレキシブル)	ヘアライン
1	照射金具(リング)	1	AL	黒アルマイト

尺度	三角法	面取		仕上	
1/2	2014年 3月 5日			公差	
設計	製図	検図	承認	製品名	FGR-1000FD55(1EAB)
	'14/03/05 辰巳	'14/03/05 平賀	'14/03/05 平賀	図番	KTK-1193-1000

符号	年月日	担当	訂正記事
6			
5			
4			
3			
2			
1			

Kenko Tokina