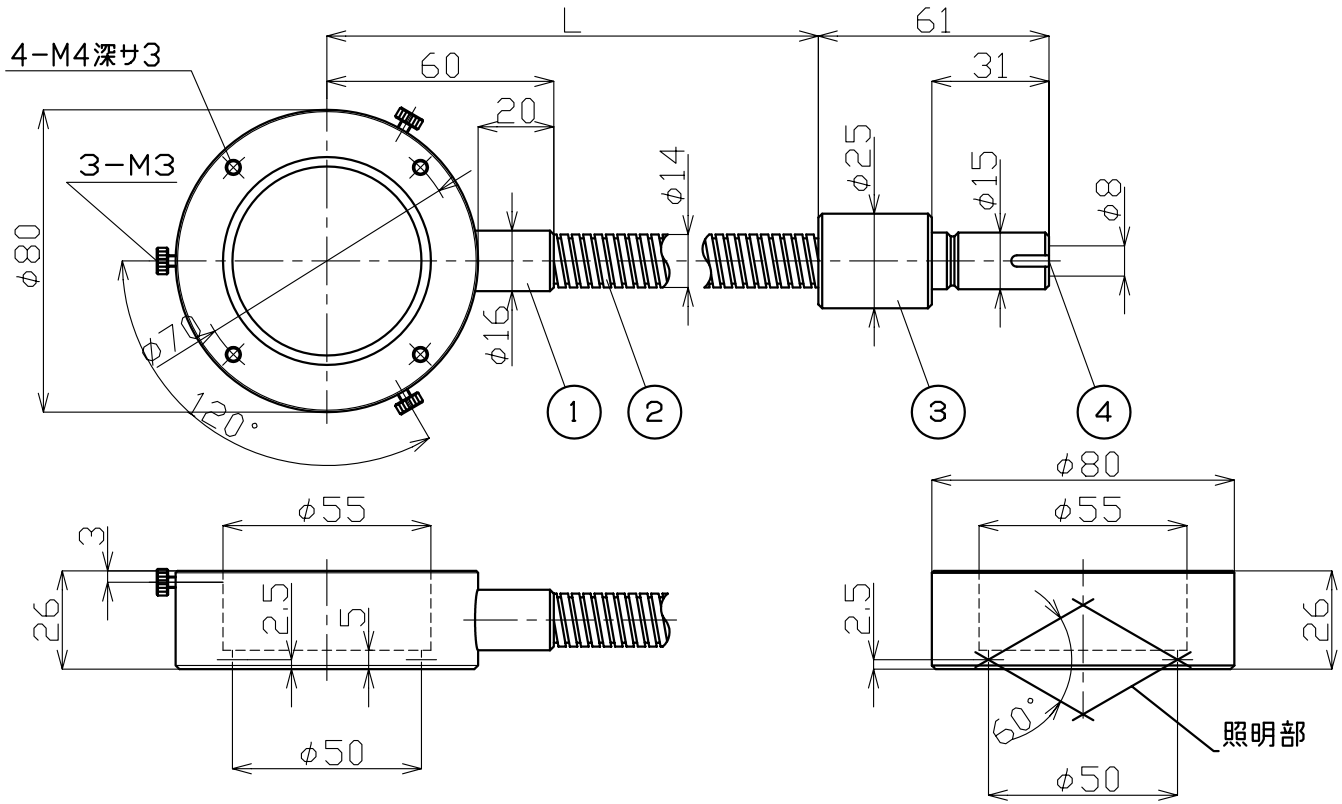

L	
1	1000

部品番号	部品名	個数	材質	表面処理
4	ファイバー	1set	多成分ガラス	50μm
3	光源金具	1	AL	黒アルマイト
2	保護管	1	SUS304	フレキシブル
1	先端金具	1	AL	黒アルマイト

符号	年月日	担当	訂正記事
6			
5			
4			
3			
2			
1			

尺度	三角法	面取	
1/2	2002年 9月 15日		
設計	製図	検図	承認

仕上	
公差	
製品名	FG8R-1000FD55-50H
図番	KTK-1190-1000