顧客
営業
打抜
折曲
部組
本組
塗装
仕上
品証
管理

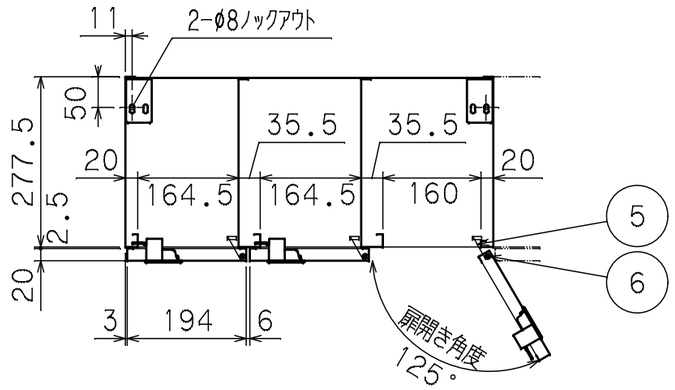


| 品名<br>コード | キーバリエーション<br>（錠前品番） | 錠前形状<br>正面 | 錠前形状<br>裏面 | 錠前仕様 |
|---|---|---|---|---|
| KLKW-30-TN<br>70748 | 内筒交換錠<br>{(KLKW)MX27SKW W/1} | | | 鍵違い1500種（マスター・かけ忘れ防止仕様）<br>キー1本付、色：ホワイト<br>予備内筒、マスターキー、内筒交換マスターキーは別売 |
| KLKW-30-R<br>66224 | コインリターン錠<br>{(KLKW)DRH27SKW-100 W/1} | | | 鍵違い1500種（マスター・かけ忘れ防止仕様・内筒交換仕様）<br>100円玉リターン式、キー1本付、色：ホワイト<br>予備内筒、マスターキー、内筒交換マスターキーは別売 |
| KLKW-30-B<br>66232 | ボタン錠<br>{KLKW)SPB-1} | | | 11種類のボタンによる暗証番号入力式<br>固定方式と自由変換方式を任意に切り替え可※1<br>色：ホワイト、暗証番号検索キーは別売 |
| KLKW-30-C<br>66235 | IC錠<br>{(KLKW)PTL10K-S1CB} | | | ビジターモードとメンバーモードを切り替え可※2<br>色：ホワイト、電池式（動作確認用電池付属）<br>非常キーは別売 |
| KLKW-30-DWH<br>66238 | ダイヤル錠<br>{(KLKW)NW5FK-S1XX} | | | 4桁ダイヤルによる暗証番号入力式<br>FREE【自由番号】とFIX【固定番号】を任意に切り替え可※1<br>色：ホワイト、非常番号検索キーは別売 |
| KLKW-30-DBK<br>66241 | ダイヤル錠<br>{(KLKW)NW5FK-S2XX} | | | 4桁ダイヤルによる暗証番号入力式<br>FREE【自由番号】とFIX【固定番号】を任意に切り替え可※1<br>色：ブラック、非常番号検索キーは別売 |
| KLKW-30-K<br>70792 | カギ無し取手<br>{(KLKW)DSK-909NS-ホワイト} | | | 色：ホワイト |

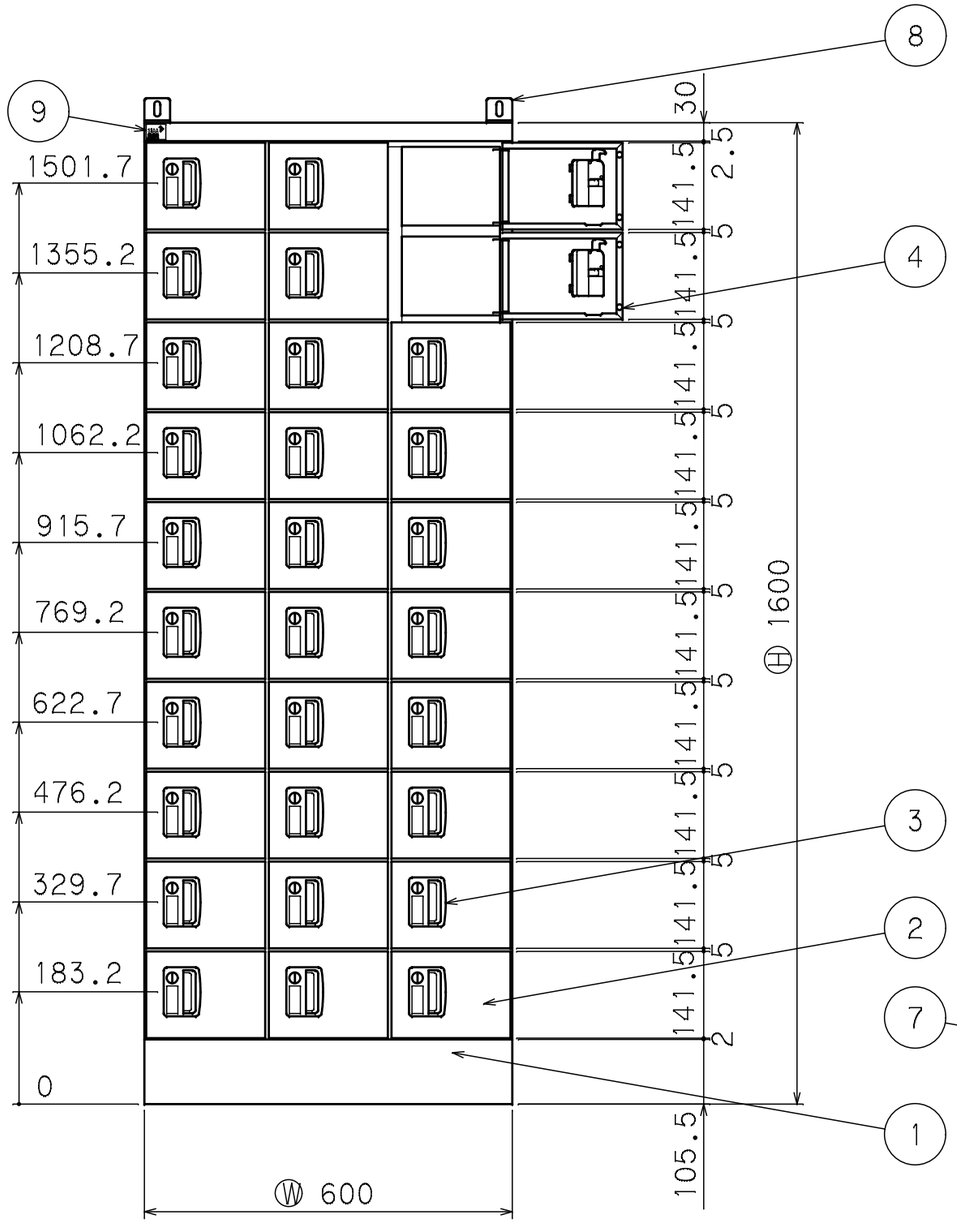


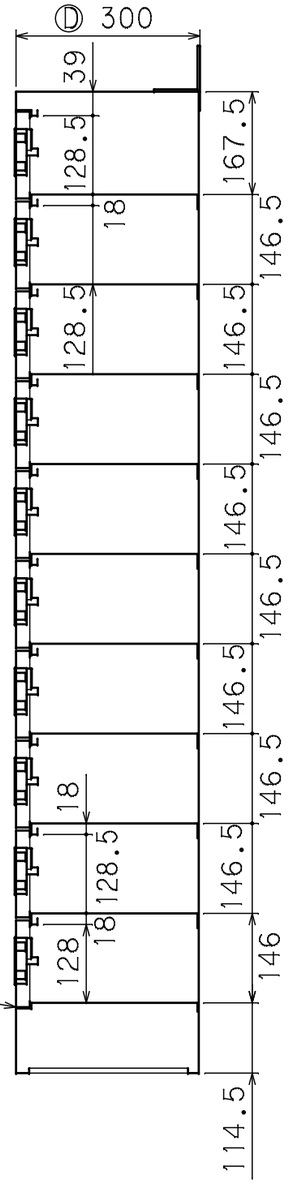


**※1 ダイヤル錠、ボタン錠について**

（ダイヤル錠） 出荷時は固定方式（固定番号）【暗証番号0000】に設定してあります
（ボタン錠） 出荷時は固定方式（暗証番号0）に設定してあります
（両錠共通） 固定方式 ：毎回同じ暗証番号で施錠・開錠できます
自由変換方式：毎回任意の暗証番号を入力して使用できます

**※2 IC錠について（詳細はカタログを参照）**

出荷時はビジターモードに設定してあります
（メンバーモードで使用する場合は別売のメンバーモードセットが必要）
ビジターモード：毎回任意のICキーで施錠・開錠が出来ます
メンバーモード：事前に登録したICキーのみ施錠・開錠ができます

**塗装色 ： SFホワイト**

本図は内筒交換錠タイプを示す

| 品番 | 品名 | 構成数 | 備考 |
|---|---|---|---|
| 9 | SIAAマークシール | 1 | |
| 8 | 壁面固定金具 | 2 | TKU-2 |
| 7 | 軸受け | 63 | POM |
| 6 | ヒンジ棒 | 3 | φ5 |
| 5 | ばね（上下） | 30セット | ステンレス |
| 4 | 戸当たりゴム | 60 | LDPE |
| 3 | 錠前 | 30 | 上記表を参照 |
| 2 | 扉 | 30 | 主要部材 SPCC t0.8 |
| 1 | 本体 | 1 | 主要部材 SPCC t0.8 |

**生興株式会社**

| | | | | | |
|---|---|---|---|---|---|
| 品名 | KLKW-30 | | 重量 | kg | 尺度 1:10 |
| 承認 | '22. . | 確認 '22. . | 作成 '22. 1.17 川下 | 図番 | 66222N6 |