顧客
営業
打抜
折曲
部組
本組
塗装
仕上
品証
管理

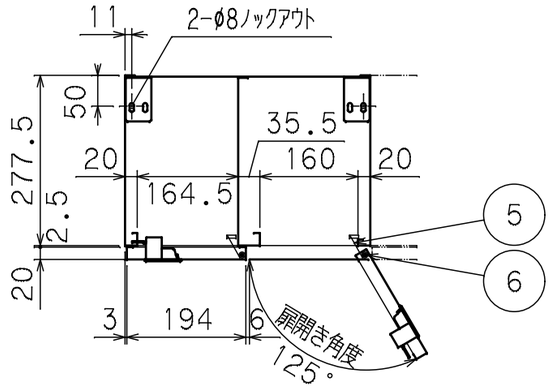

品名 コード	キーバリエーション (錠前品番)	錠前形状 正面	錠前形状 裏面	錠前仕様
KLKW-20-TN 70747	内筒交換錠 {(KLKW)MX27SKW W/1}			鍵違い1500種(マスター・かけ忘れ防止仕様) キー1本付、色:ホワイト 予備内筒、マスターキー、内筒交換マスターキーは別売
KLKW-20-R 66231	コインリターン錠 {(KLKW)DRH27SKW-100 W/1}			鍵違い1500種(マスター・かけ忘れ防止仕様・内筒交換仕様) 100円玉リターン式、キー1本付、色:ホワイト 予備内筒、マスターキー、内筒交換マスターキーは別売
KLKW-20-B 66230	ボタン錠 {KLKW)SPB-1}			11種類のボタンによる暗証番号入力式 固定方式と自由変換方式を任意に切り替え可※1 色:ホワイト、暗証番号検索キーは別売
KLKW-20-C 66234	IC錠 {(KLKW)PTL10K-S1CB}			ビジターモードとメンバーモードを切り替え可※2 色:ホワイト、電池式(動作確認用電池付属) 非常キーは別売
KLKW-20-DWH 66237	ダイヤル錠 {(KLKW)NW5FK-S1XX}			4桁ダイヤルによる暗証番号入力式 FREE【自由番号】とFIX【固定番号】を任意に切り替え可※1 色:ホワイト、非常番号検索キーは別売
KLKW-20-DBK 66240	ダイヤル錠 {(KLKW)NW5FK-S2XX}			4桁ダイヤルによる暗証番号入力式 FREE【自由番号】とFIX【固定番号】を任意に切り替え可※1 色:ブラック、非常番号検索キーは別売
KLKW-20-K 70791	カギ無し取手 {(KLKW)DSK-909NS-ホワイト}			色:ホワイト

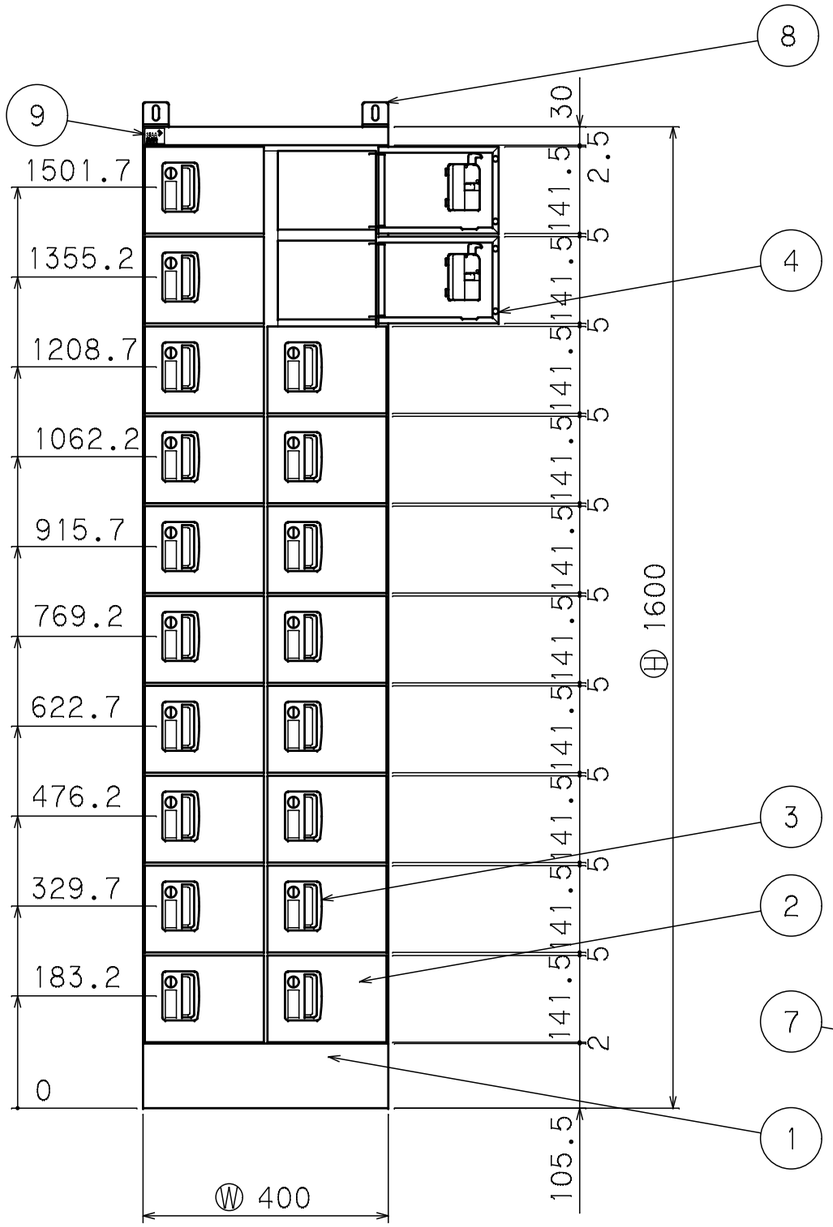

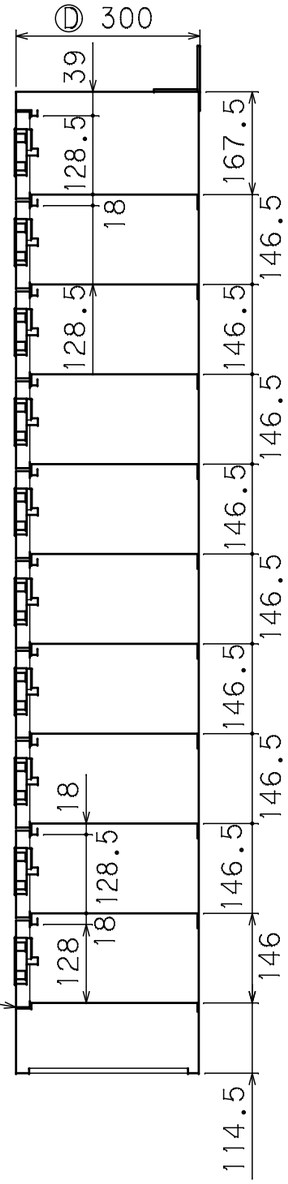

※1 ダイヤル錠、ボタン錠について

(ダイヤル錠) 出荷時は固定方式(固定番号)【暗証番号0000】に設定してあります
(ボタン錠) 出荷時は固定方式(暗証番号0)に設定してあります
(両錠共通) 固定方式 :毎回同じ暗証番号で施錠・開錠できます
自由変換方式:毎回任意の暗証番号を入力して使用できます

※2 IC錠について(詳細はカタログを参照)

出荷時はビジターモードに設定してあります
(メンバーモードで使用する場合は別売のメンバーモードセットが必要)
ビジターモード:毎回任意のICキーで施錠・開錠が出来ます
メンバーモード:事前に登録したICキーのみ施錠・開錠ができます

塗装色 : SFホワイト

本図は内筒交換錠タイプを示す

品番	品名	構成数	備考
9	SIAAマークシール	1	
8	壁面固定金具	2	TKU-2
7	軸受け	42	POM
6	ヒンジ棒	2	φ5
5	ばね(上下)	20セット	ステンレス
4	戸当たりゴム	40	LDPE
3	錠前	20	上記表を参照
2	扉	20	主要部材 SPCC t0.8
1	本体	1	主要部材 SPCC t0.8

生興株式会社

品名	KLKW-20		重量	kg	尺度 1:10
承認	'22. .	確認 '22. .	作成 '22. 1.17 川下	図番	66228N5