符号	日　付	変　更　内　容
△		
△		
△		

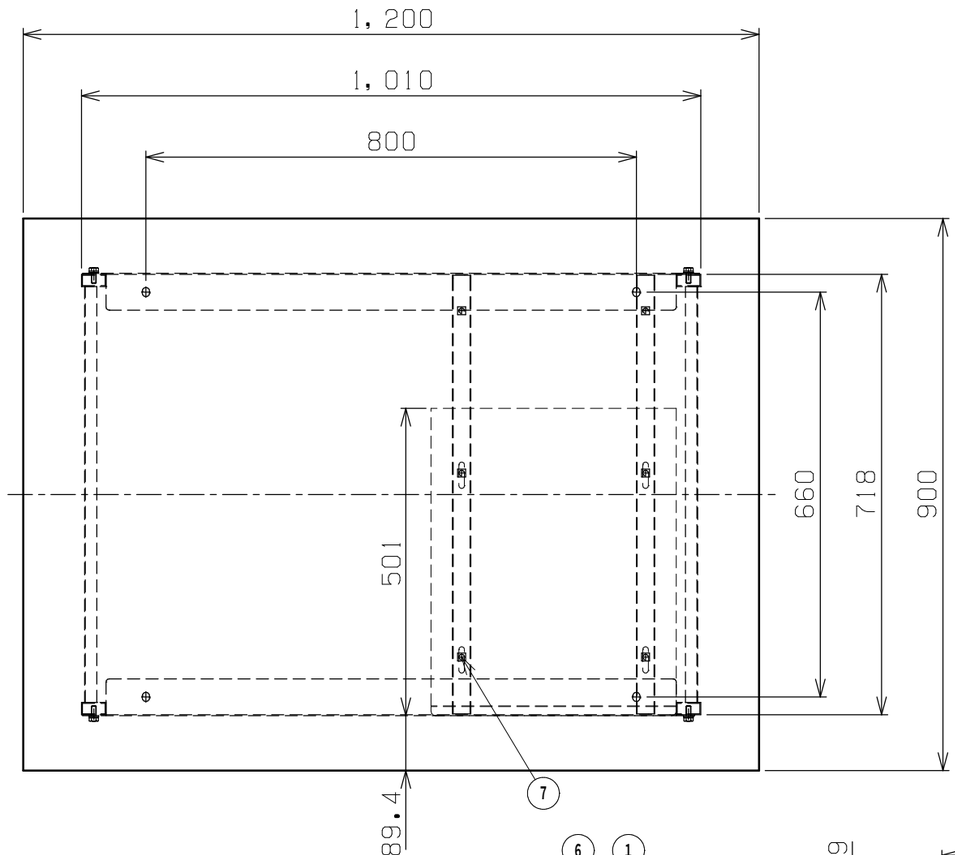

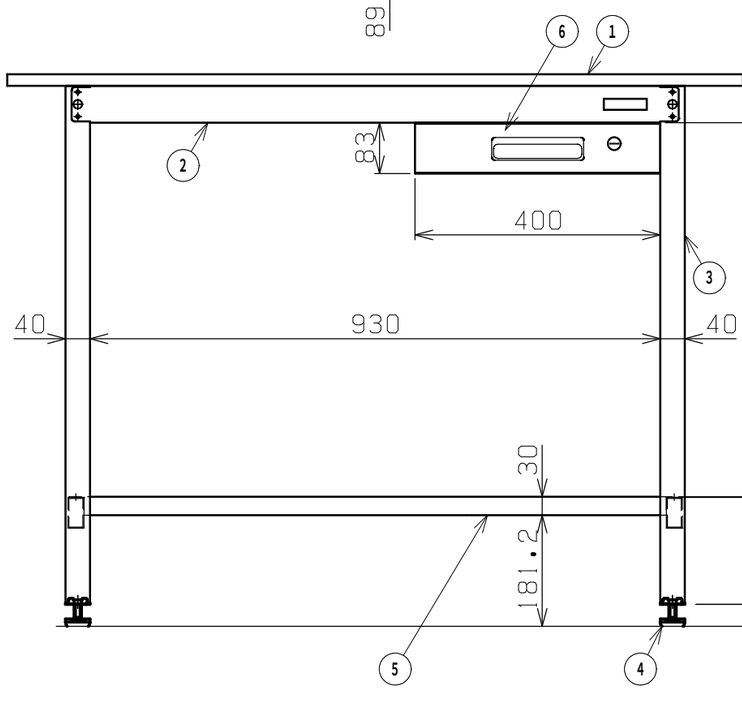

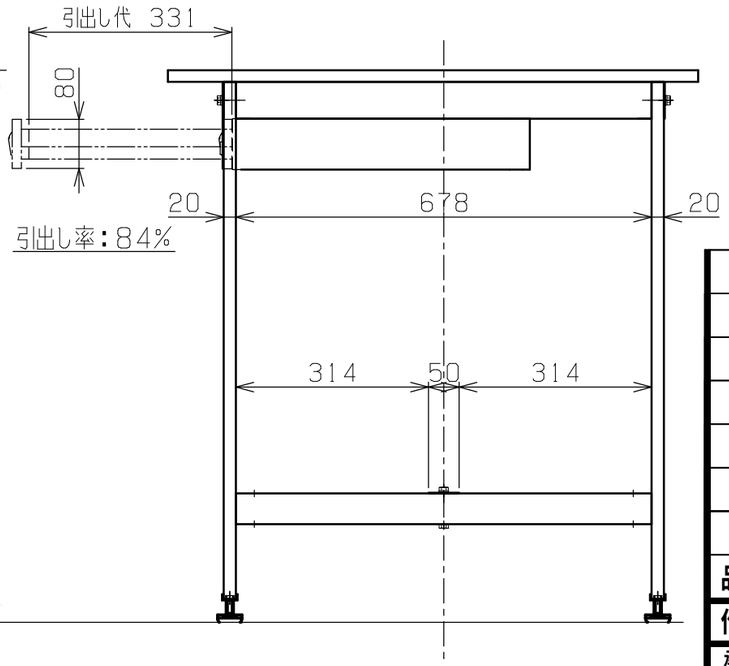

引出し率：84%

天板・塗装色と品番の関係

天　板	塗　装　色	品　番 キャビネット1段付
低圧メラミン(白)	抗菌パールホワイト	KAD-129AMW

均等耐荷重　180kg（1台当たり）
均等耐荷重　30kg（引出し1段当たり）
引出し有効寸法：W343XD393XH51
カンヌキは前後309ミリピッチで移動可能

品番	部品名	1台分数量	材質	備考
7	取付金具　D900用	1	KA-900W	
6	NKLキャビネット　W400用	1	NKL-S10W	
5	カンヌキ	1	SPCC-SD	t1.2
4	アジャスター	4	ABS・ユニクロメッキ	M12XP1.75
3	脚フレーム	2		
2	天受フレーム	2	SPHC-P	t1.6
1	天板	1	※左記参照	

作成	承認	設計	製図	尺度	3角法	名称
R5.10.24			横山	1:10		軽量作業台　KADタイプ キャビネット1段用 W1200XD900XH900 外観図

株式会社サカエ

図番　　葉番