REV.	DATE	DESCRIPTION	DR'N	APPV'D
1	'20.2.-3	CHANGE	Y.NOMURA	S.NAITOH
2	'20.3.13	CHANGE	T.KADO	S.NAITOH

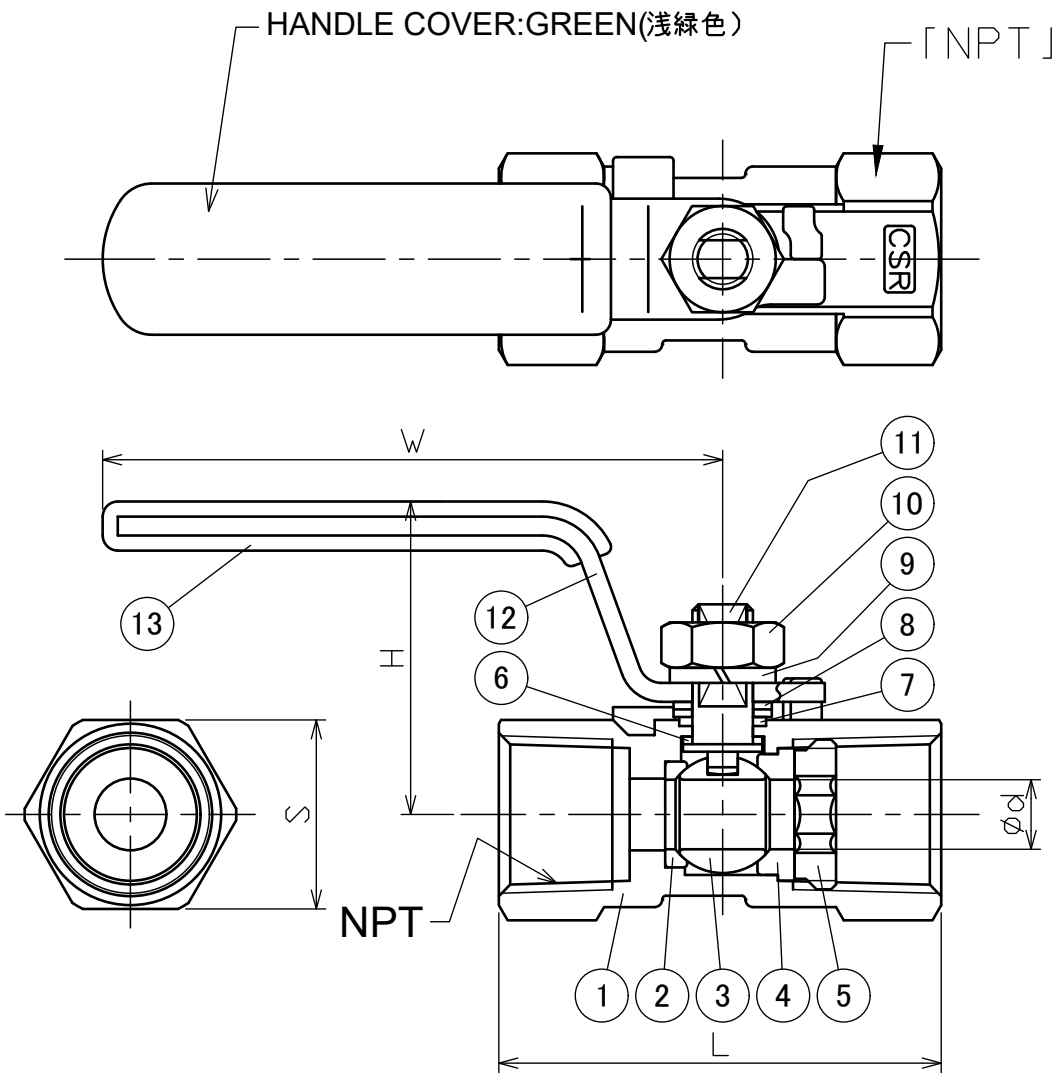

SIZE	ød	L	NPT	S	H	W	Wt(kg)
1/4 B	5	39	NPT 1/4	17	2 28	2 64	0.07
3/8 B	7	44	NPT 3/8	21	1 32	2 70	0.1
1/2 B	9.2	59	NPT 1/2	25	42	82	0.2
3/4 B	12.5	60	NPT 3/4	32	45	82	0.3
1 B	15	72	NPT 1	38	2 50	2 102	0.45

No.	PARTS NAME		MAT'L	Q'Ty	REMARKS
13	ハンドルカバー	HANDLE COVER	PVC	1	
12	ハンドル	HANDLE	SUS304	1	
11	ステム	STEM	SUS316	1	
10	ハンドルナット	HANDLE NUT	SUS304	1	1/2以下 LOCK NUT
9	ハンドルワッシャ	HANDLE WASHER	SUS304	1	
8	グランド	GLAND	SUS304	2	3/8以下 Q'Ty:1
7	グランドパッキン	GLAND PACKING	PTFE	1	
6	スラストワッシャ	THRUST WASHER	PTFE	1	
5	リテーナー	RETAINER	SUS316	1	
4	ボールシートB	BALL SEATS B	N-PTFE	1	
3	ボール	BALL	SCS14A	1	3/8以下 SUS316
2	ボールシートA	BALL SEATS A	N-PTFE	1	
1	ボディ	BODY	SCS14A	1	

DWG.	1PIECE REDUCED PORT TYPE	DESCRIPTION		
NAME	BALL VALVE			
TYPE	CSR-NS2-( )	SCALE	FREE	
		DATE	FEB,14,2019	
DWG No.	CKD-201902100A-2	APPD BY	CHKD BY	DRAWN BY
CONSUSS CORPORATION		内 '19.02.14 藤	野 '19.02.14 村	齊 '19.02.14 藤