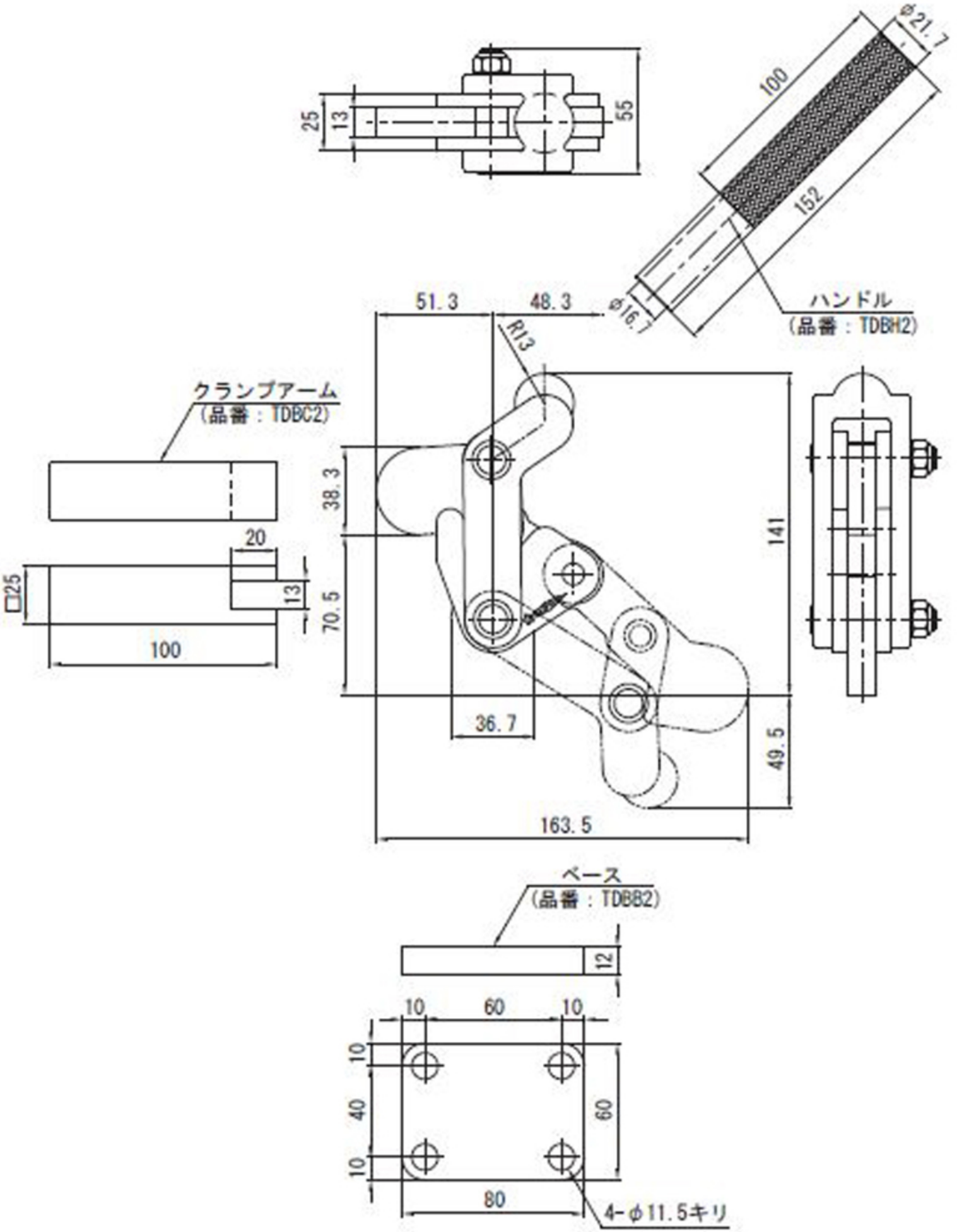
25
13
55
100
φ21.7
152
φ16.7
ハンドル
(品番：TDBH2)
51.3
48.3
R13
クランプアーム
(品番：TDBC2)
38.3
20
□25
13
70.5
100
141
36.7
49.5
163.5
ベース
(品番：TDBB2)
12
10
60
10
10
40
10
60
80
4-φ11.5キリ