メンテナンスキット
メンテナンスキットシリーズ

メンテナンスキットA(GLD-137用)



概要

これは定期的に交換が必要な消耗部品のセットです。

寸法図および対応表

メンテナンスキット リスト ／ Maintenance Kit List

機種名 / model ：GLD-137/137A/137C

Type A			
No.	部品名 / Item		数量 / Q'ty
1	オイルシール/Oil Seal	HTC-17-40-9	1
2	Oリング/O-ring	S-45	1
3	Oリング/O-ring	S-30	2
4	Oリング/O-ring	JASO1016	1
5	Oリング/O-ring	P-12	1
6	Oリング/O-ring	P-35	1
7	Oリング/O-ring	V-175	1
8	Oリング/O-ring	N-28	1
9	オイルシール/Oil Seal	SC-17-30-7	2
10	Oリング/O-ring	S-5	3
11	Oリング/O-ring	S-70	4
12	Oリング/O-ring	G-55	1
13	Oリング/O-ring	S-16	2
14	排気弁/Discharge Valve		2
15	排気弁スプリング/Discharge Valve Spring		2
16	オイルシール/Oil Seal	SC-15-30-7	1
17	Oリング/O-ring	S-12	1
18	逆止弁/Check Valve		2
19	逆止弁スプリング/Check Valve Spring		2
20	Oリング/O-ring	P12.5	1
21	Oリング/O-ring	S-20	1
22	Oリング/O-ring	JASO3056	1
23	Oリング/O-ring	P-20	1

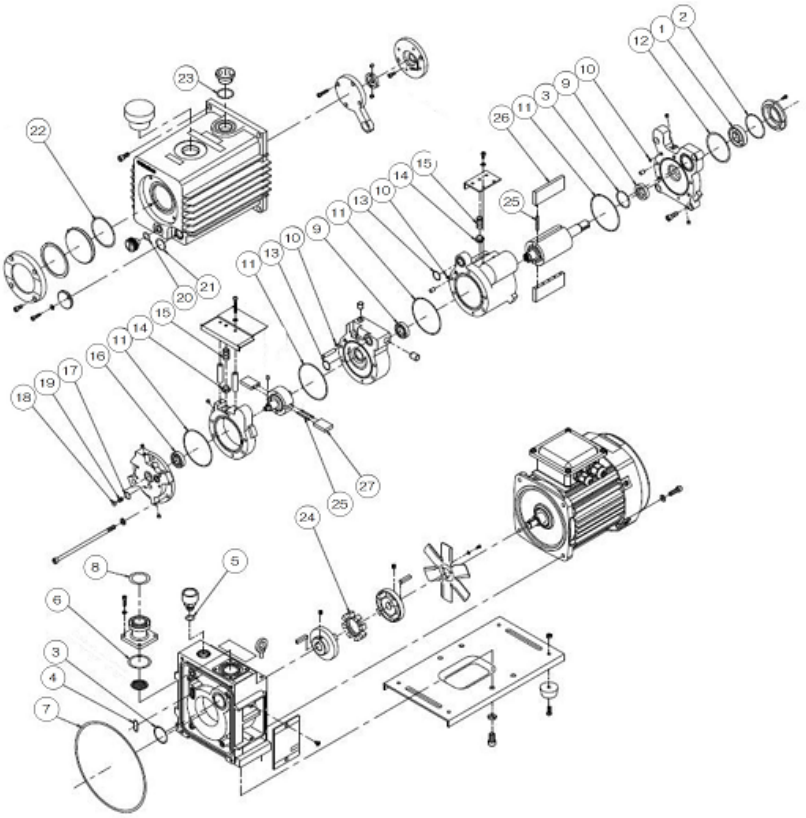

特記事項

交換する周期は使い方によって差があります。定期点検、交換周期については、真空ポンプの取扱説明書を参照してください。
修理の技術者がいない場合や分解、組立の経験がない場合は、当社にご相談ください。
適合機種:GLD-137AA,GLD-137CC

対応製品

No.	コード	分類名	シリーズ	品名
1	GLD-137AA	油回転真空ポンプ	GLS/GLDシリーズ	GLD-137AA
2	GLD-137CC	油回転真空ポンプ	GLS/GLDシリーズ	GLD-137CC

アルバック機工株式会社
〒881-0037
宮崎県西都市大字茶臼原291-7
TEL:(0983)42-1411(代)
FAX:(0983)42-1422