符号	日　付	変　更　内　容
△		
△		
△		

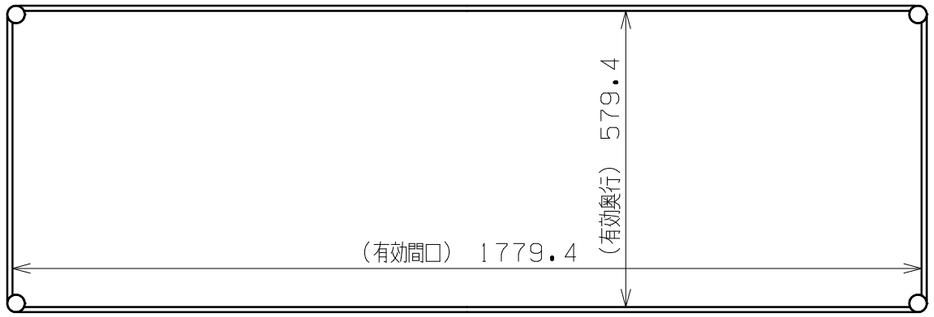

		品　番	
棚板塗装色	キャスター車輪	直進安定金具有	直進安定金具無
サカエホワイトアイボリー	100φ　ゴム車	CSPRA-2325RI	CSPRA-2325URI
	100φ　ナイロンウレタン車	CSPRA-2325RNUI	CSPRA-2325URNUI

※支柱はクロムメッキ処理

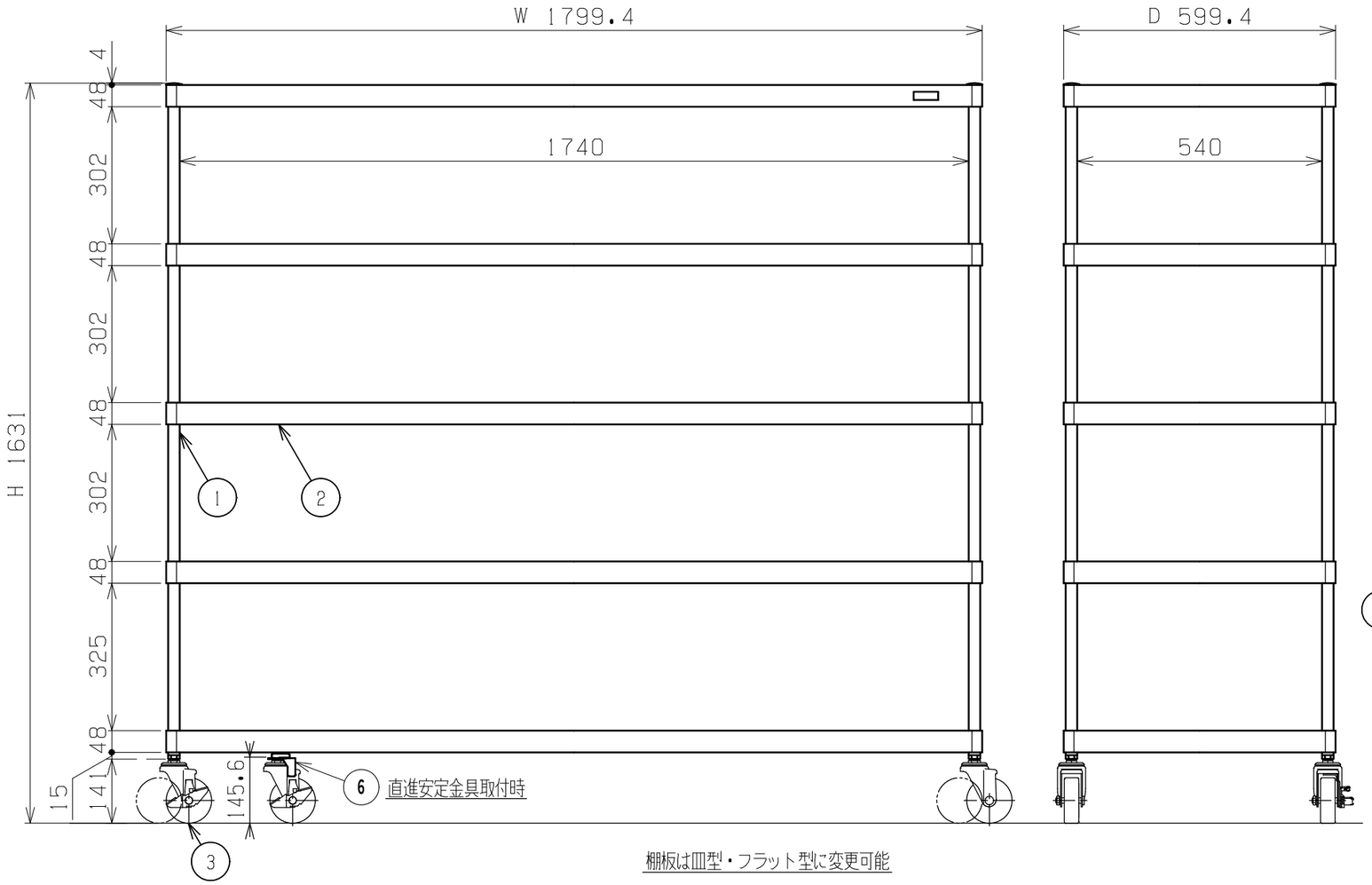

棚板は皿型・フラット型に変更可能

棚板位置は50ミリピッチで調整可能

直進安定金具取付可能（オプション品番：JK-C）

均等耐荷重：250kg（棚1連当り）

75kg（棚1段当り）

品番	部品名	1台分数量	材質	備考
(4)	直進安定金具	(2)	品番ニヨリ異ナル（上記参照）	
3-2	自在キャスター（S付）	2	※品番により異なる（上記参照）	
3-1	自在キャスター（S無）	2		
2	棚板	5	SPCC-SD	t1.2
1	支柱	4	STKM	φ25.4

作成	R4.9.28	3角法	名称	ニューCSパールキャスターラック W1800×D600×H1631 CSPRA-2325(U)R(NU)I 外観図
承認	設計	製図	尺度	
		横山	1:12	

株式会社サカエ　図番　葉番