符号	日　付	変　更　内　容
△		
△		
△		

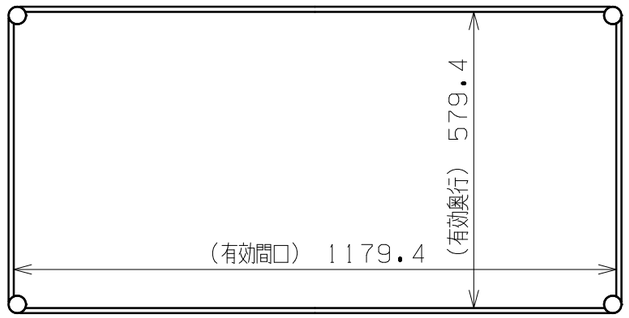

		品　番	
棚板塗装色	キャスター車輪	直進安定金具有	直進安定金具無
サカエホワイトアイボリー	100φ　ゴム車	CSPRA-2124RI	CSPRA-2124URI
	100φ　ナイロンウレタン車	CSPRA-2124RNUI	CSPRA-2124URNUI

※支柱はクロムメッキ処理

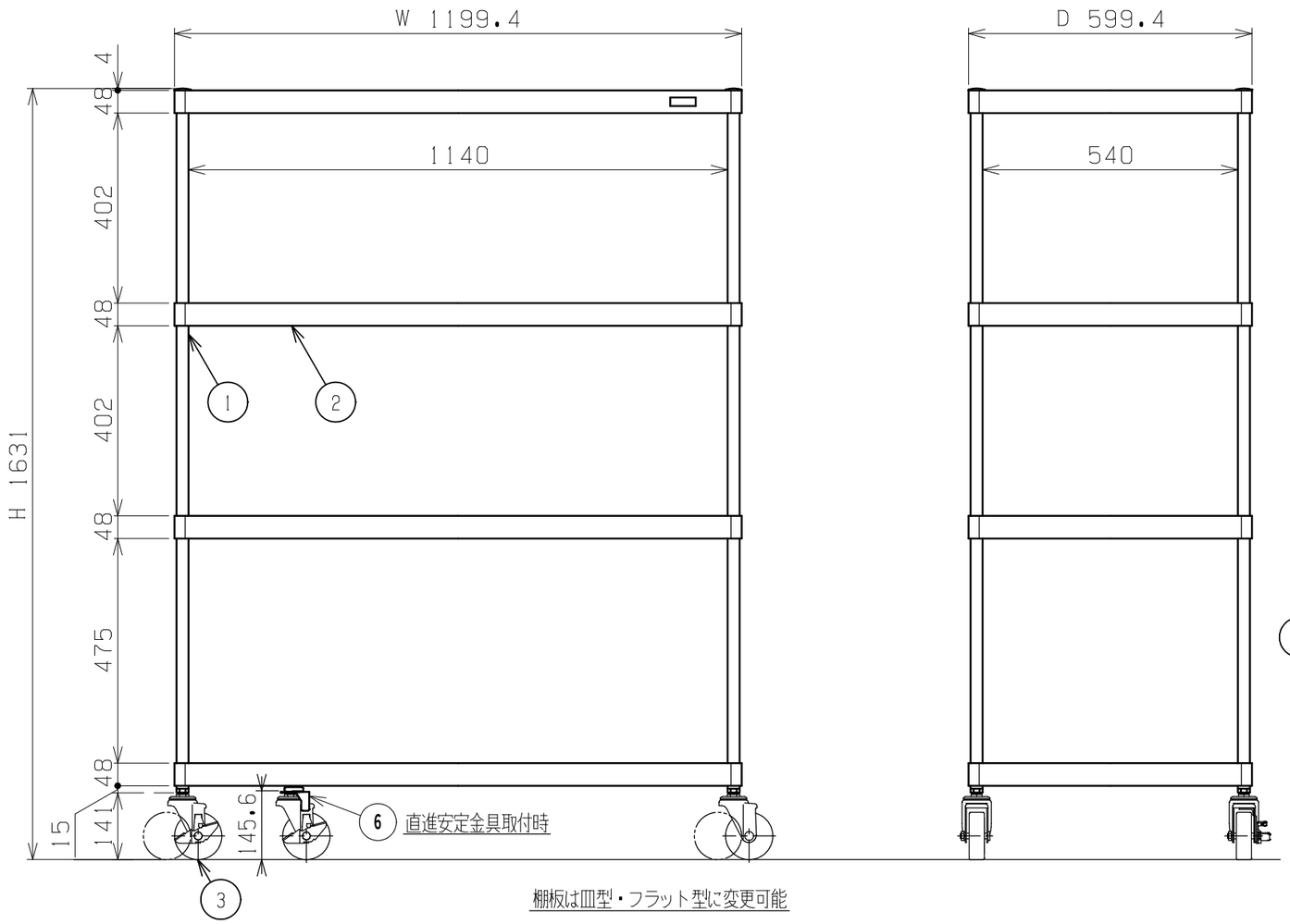

棚板は皿型・フラット型に変更可能

棚板位置は50ミリピッチで調整可能

直進安定金具取付可能（オプション品番：JK-C）

均等耐荷重：250kg（棚1連当り）

75kg（棚1段当り）

	（4）	直進安定金具	（2）	品番ニヨリ異ナル（上記参照）	
3	3-2	自在キャスター（S付）	2	※品番により異なる（上記参照）	
	3-1	自在キャスター（S無）	2		
	2	棚板	4	SPCC-SD	t1.0
	1	支柱	4	STKM	φ25.4
	品番	部品名	1台分数量	材質	備考

作成	R4.9.28	3角法	名称	ニューCSパールキャスターラック	
承認	設計	製図	尺度	W1200×D600×H1631	
		横山	1:12	CSPRA-2124 (U) R (NU) I	
				外観図	
株式会社サカエ			図番		葉番