性能参数
Performance parameters

产品型号 Product Model	DYF14A
额定电压	250VAC
额定电流	7A
绝缘电压	≥3KV
材料	阻燃-PC或PA66+GF（V1/V0）
夹簧材料	QSn6.5-0.1
固定座弹簧	塑料
模块	无



安装口尺寸
Mounting port size

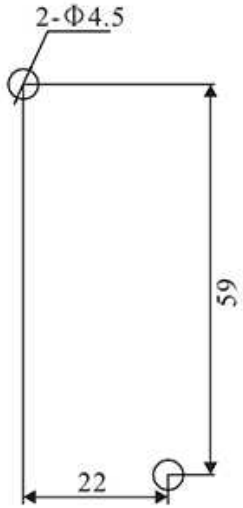

接线口
Wiring diagram

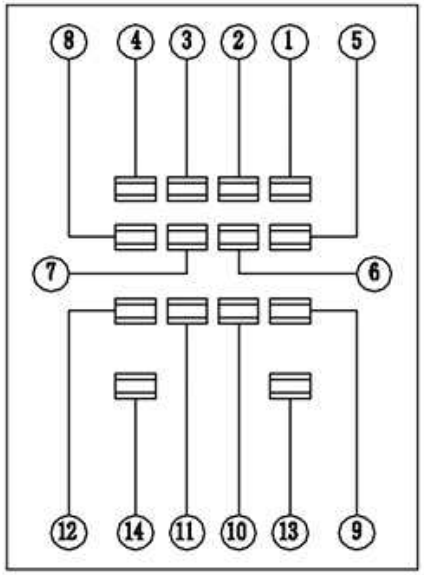

外形图
Outline

