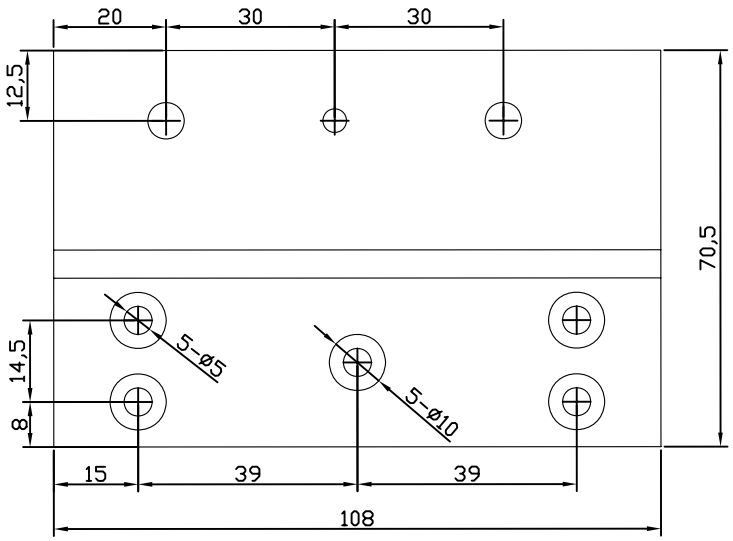

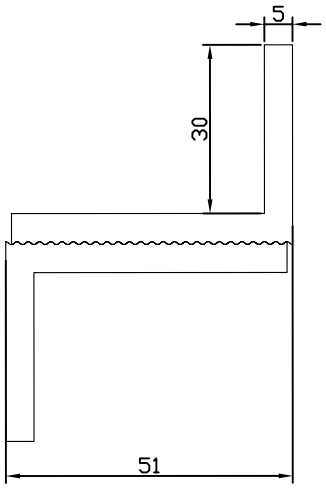

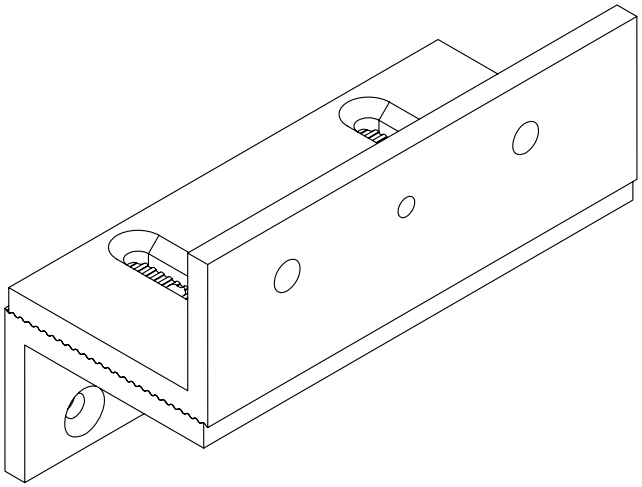

ロックマンジャパン株式会社		■作成日 2016. 12. 07
品 名	LC-EW3000 用取付金具	品 番 BL-EW30-Z05

※数値の単位は mm です。
※数値は ±0.5mm 誤差がある場合がございます。
　予めご了承くださいませ。