符号	日　付	変　更　内　容
△		
△		
△		

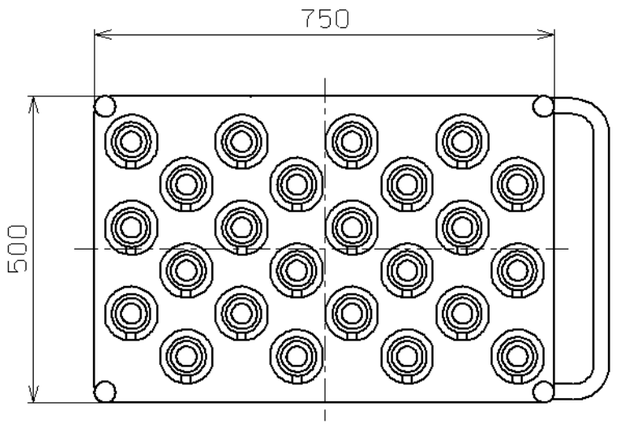

⑦ ヲ使用スル場合

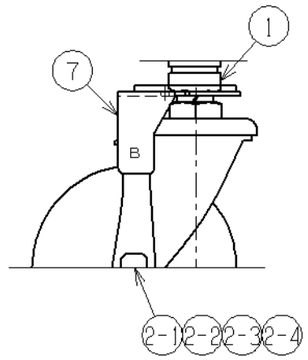

⑦ ヲ使用シナイ場合

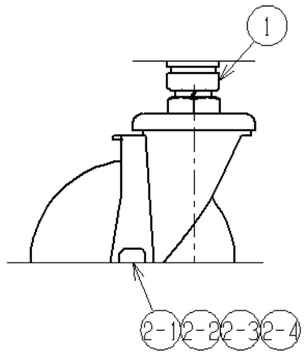

キャスター取付部詳細　尺度1：3

塗装色・車輪材質と品番の関係

棚板塗装色	車輪材質	使用キャスター	品　番
サカエグリーン	ゴム	2-1 2-2	TLW-32MC
	ナイロンウレタン	2-3 2-4	TLW-32MNUC

均等耐荷重（1台当り）：200kg
棚板は皿型・フラット型に変更可能
※棚板・取手は50ミリピッチで調整可能
※中棚・底棚にはホコリ防止カバー付属
支柱・取手：クロムメッキ

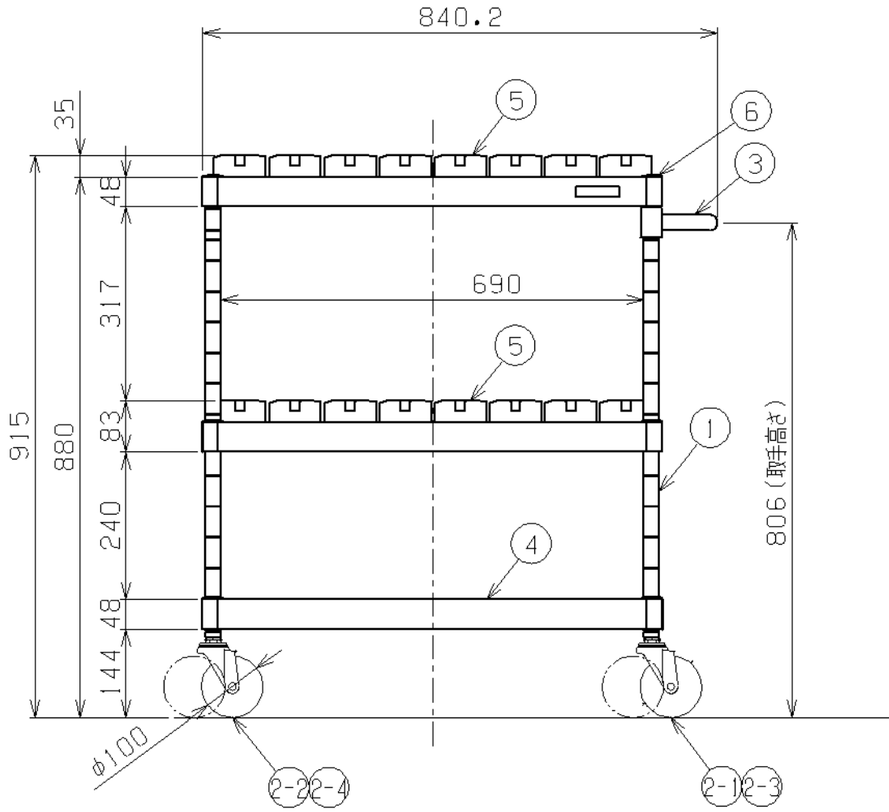

※品番ニヨリ異ナル　　※品番ニヨリ異ナル

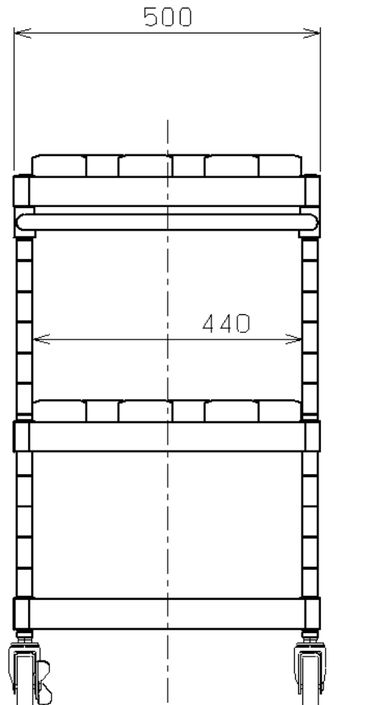

品番	部品名	1台分数量	材質	備考
7	直進安定金具	2	ユニクロメッキ	SST用
6	天キャップ	4	ABS	
5	ツーリング天棚	2		UT-40用
4	棚板	1	SPCC-SD	
3	取手	1		
2-4	自在キャスター	2	φ100 ナイロンウレタン車	M12×P1.75
2-3	自在キャスター（S付）	2	φ100 ナイロンウレタン車	M12×P1.75
2-2	自在キャスター	2	φ100 ゴム車	M12×P1.75
2-1	自在キャスター（S付）	2	φ100 ゴム車	M12×P1.75
1	支柱	4	STKM	

作成	R3. 11. 8	3角法	名称	ツーリングワゴン
承認	設計	製図	尺度	ニューパールワゴンタイプ
		松浦	1：10	TLW-32M タイプ
				外観図

株式会社サカエ　図番　葉番