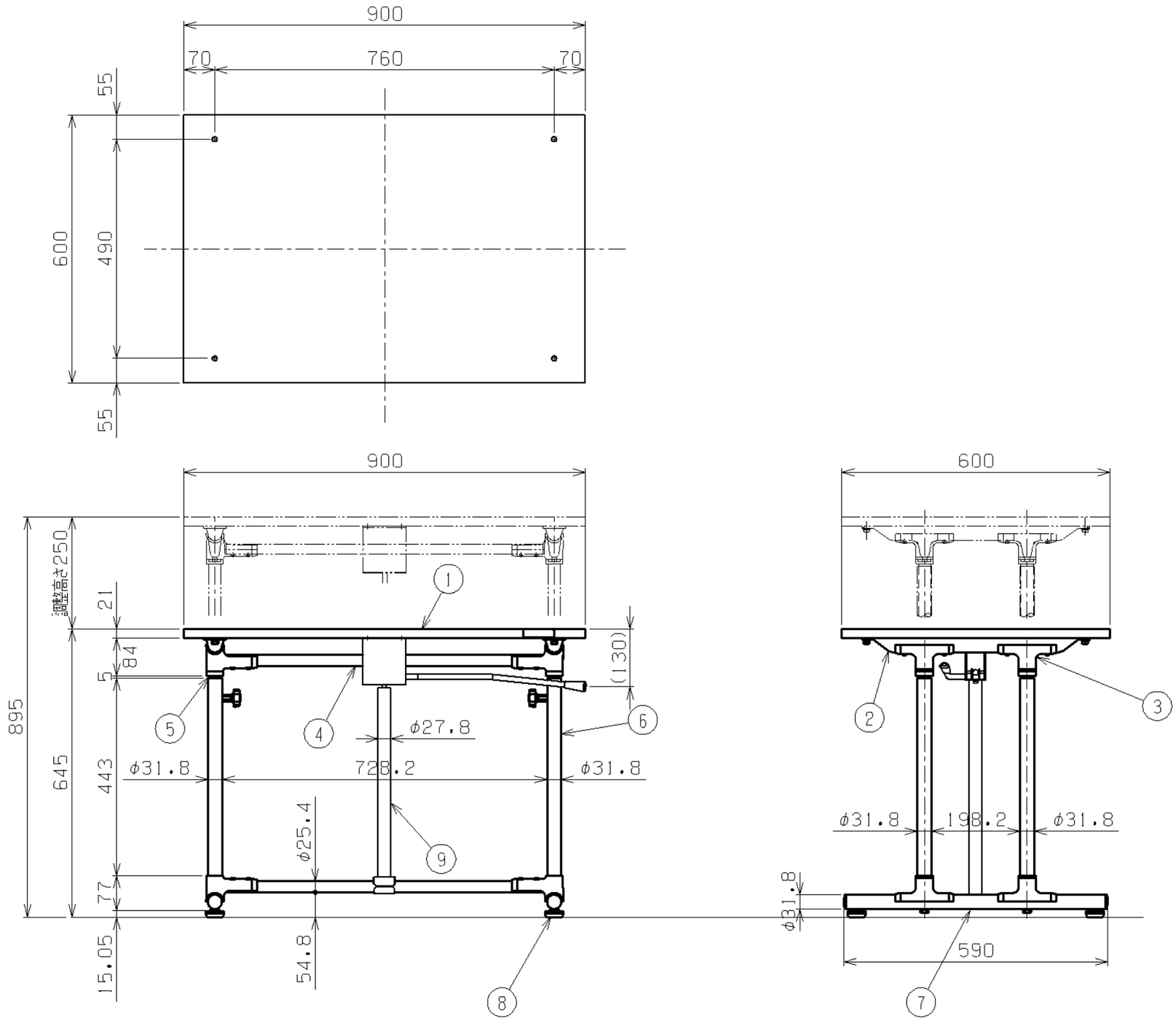

塗装色：サカエホワイトアイボリー（粉体）

均等耐荷重：100kg（1台当たり）

品番	部品名	1台分数量	材質	備考
9	昇降装置	1組		
8	アジャスター	4	ABS	M12×P1.75
7	脚フレーム	2	STKM	φ31.8
6	固定支柱	4	STKM	φ31.8
5	スライド支柱	4	STKM	φ27.2
4	上下カンヌキ	4	STKM	φ25.4
3	連結ブラケット	8	アルミ	
2	天受フレーム	2	STKM	φ31.8
1	天板	1	ポリエステル樹脂	900×600

作成	R3.11.10	3角法	名称	軽量セルワーク作業台 ダブル脚 固定式 塗装タイプ ガスバネ式
承認	設計	製図	尺度	CLG-9060WPIA
		上田	1:10	W900×D600×H695~895
				外観図

株式会社サカエ　図番　葉番