腰壁用ホスクリーン ポール上下タイプ

EP-45 型 PAT.

GOOD DESIGN

低い手すりに最適なショートポールタイプ。
狭小ベランダにも最適。

LB(ライトブロンズ)

DB(ダークブロンズ)

SB(アーム:ライトブロンズ ポール:シルバー)

仕様

◆アーム長さ　450㎜
◆ポール長さ　778㎜
◆4段階の高さ調整(0ー130ー260ー390㎜)
◆コンパクト収納
◆アームの収納高さ調整可能(スライド式ストッパーによる)
◆二重操作で急落防止

2本1組 30kg 目安重量

材質(表面仕上)

アーム・ポールキャップ	アルミダイカスト(塗装仕上)
ポール	アルミ押出形材(アルマイト+塗装)
樹脂パーツ	ポリアセタール

取付パーツ別途

商品コード	商品名	単位	JANコード
010010	**EP-45-LB**	セット	4971771040921
010009	**EP-45-DB**	セット	4971771040914
010012	**EP-45-SB**	セット	4971771040938

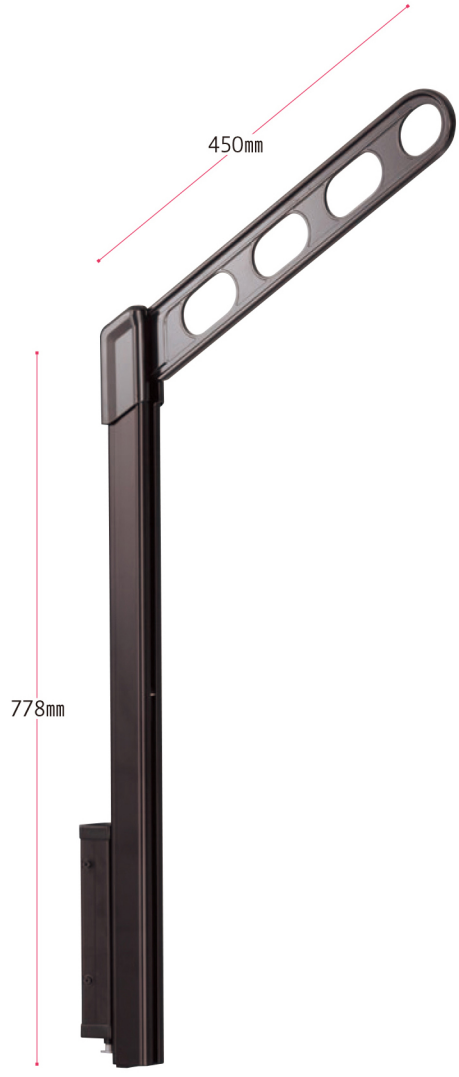

EP-45-DB

EP-45

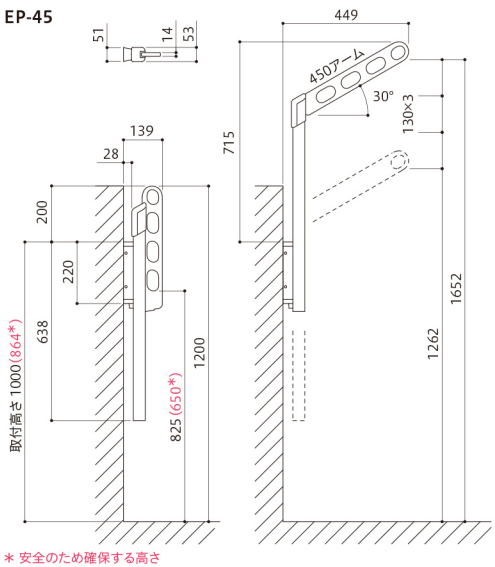

＊安全のため確保する高さ

EP型ベース取付座

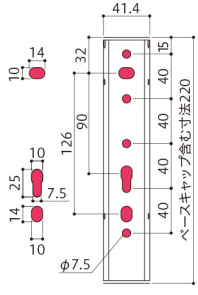
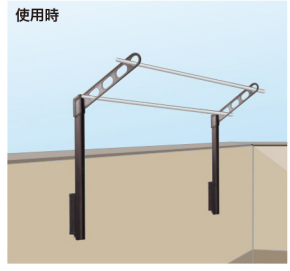
取付厚みは4.5㎜