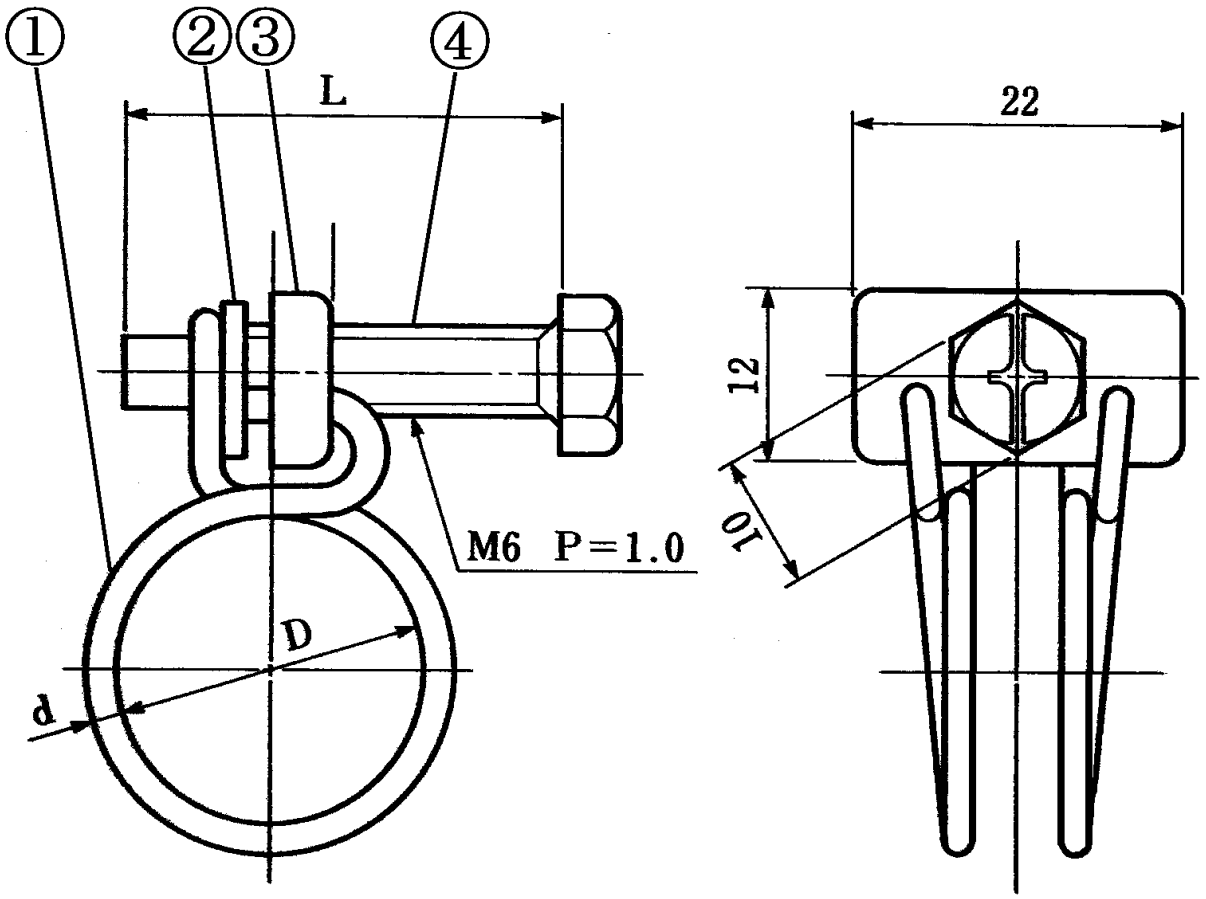

符号	名称	材質	表面処理	備考
①	リング	SUS304		
②	ワッシャー	SUS304		
③	ナット	SUS304		
④	6㎜ボールト	SUS304		

品番	呼び径 φD	締付範囲 最小～最大	線径 d	ボルト L
SWL－1045	45	41～45	2.3	6×40

品名		ステンワイヤーバンド ４５㎜			
承認	山口	検図	藤井	製図	宮崎
山口商工株式会社					

	図面履歴
2012/02/09	図面作成