# PRS-2.3 Parts/Pièces/Teile/Partes

**PARK TOOL CO.** 5115 Hadley Ave. N., St. Paul, MN 55128 (USA) parktool.com

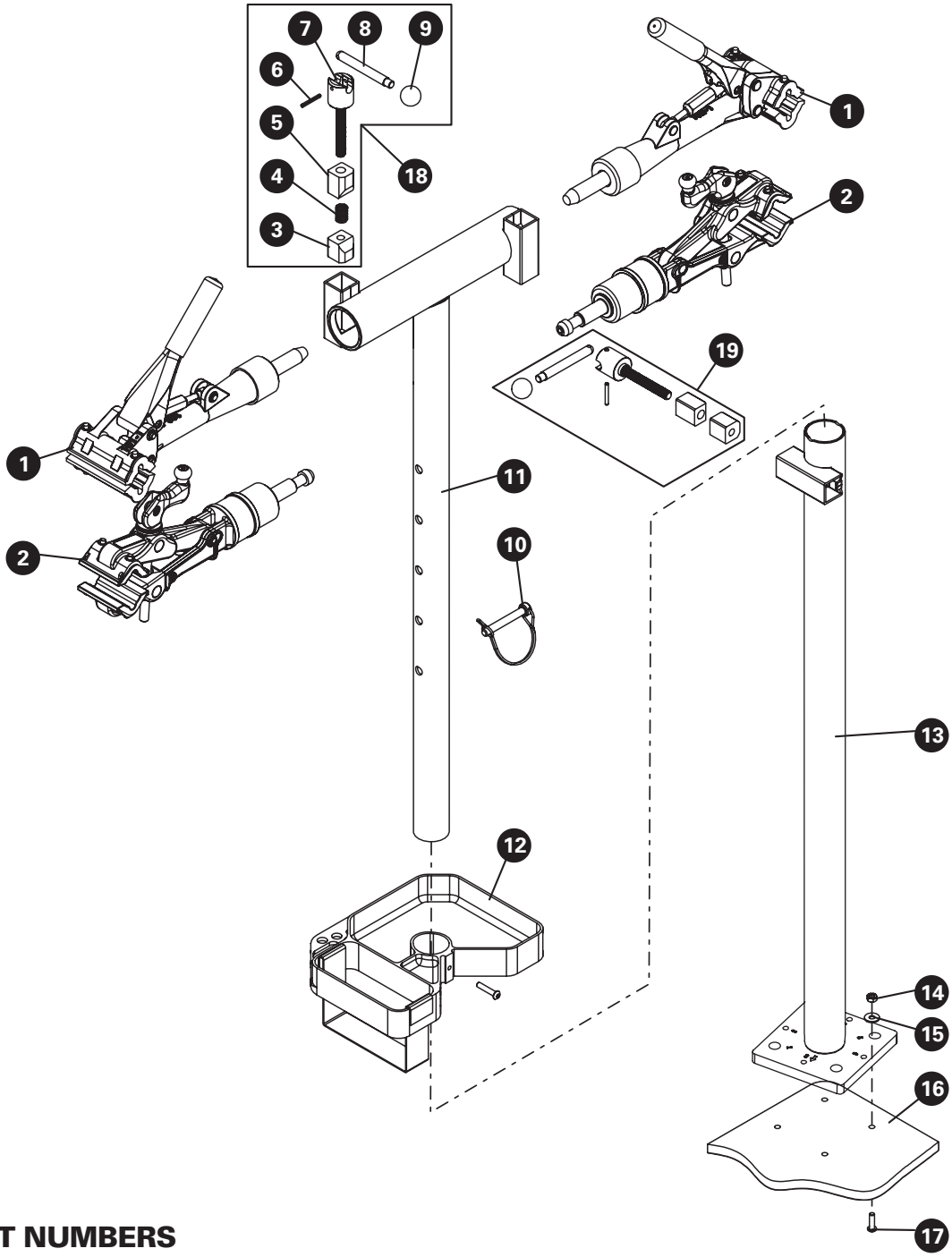


## PRS-2.3 PART NUMBERS

| Ref. # | Part # | Description | Qty. |
|---|---|---|---|
| 1 | 100-3C | Adjustable Linkage Clamp (for PRS-2.3-1) | 2 |
| 2 | 100-3D | Micro Adjust Clamp (for PRS-2.3-2) | 2 |
| 3 | 113S | Threaded Lock Block | 3 |
| 4 | 115S | Spring | 2 |
| 5 | 114S | Unthreaded Lock Block | 3 |
| 6 | 109S | Spring Pin | 3 |
| 7 | 112S | Lock Block Bolt Assembly | 3 |
| 8 | 111S | Locking Lever | 3 |
| 9 | 110S | Ball Knob | 3 |
| 10 | 123 | Locking Pin | 1 |

| Ref. # | Part # | Description | Qty. |
|---|---|---|---|
| 11 | 124-2.2 | “T” Support Weldment | 1 |
| 12 | 105 | Work Tray | 1 |
| 13 | 125 | Base Support Upright | 1 |
| 14 | 131S | Hex Nut 1/4”-20 | 4 |
| 15 | 132S | Washer 3/16” | 4 |
| 16 | 135 | Base | — |
| 17 | 133S | Button Head Cap Screw 1/4”-20x7/8” | 4 |
| 18 | 180 | Lock Block Assembly | — |
| 19 | 180-2 | Lock Block Assembly without Spring | — |


©2021 ParkTool Co.
PARKTOOL® and the color BLUE are registered trademarks of ParkTool Co.

# PRS-2.3 Instructions/Instructions/Anleitung/Instrucciones

**PARK TOOL CO.** 5115 Hadley Ave. N., St. Paul, MN 55128 (USA) parktool.com

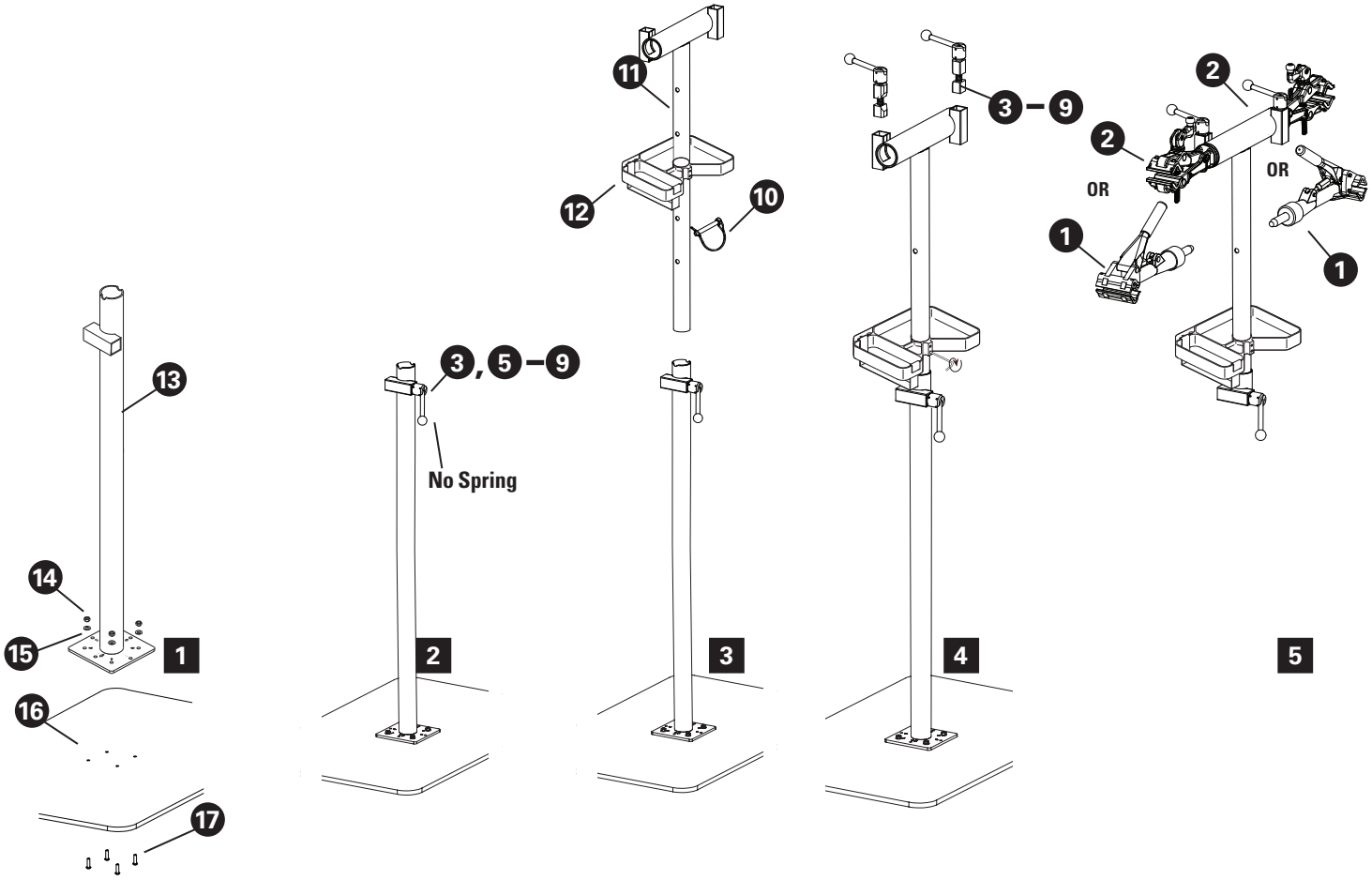


## PRS-2.3-1/PRS-2.3-2 Deluxe Double Arm Repair Stand

**Assembly**

1. Rotate base support upright (#13) until the holes marked with 2 align correctly with the holes in the steel base (#16). Attach base support upright to steel base using four button head cap screws (#17), 3/16″ washers (#15) and ¼-20 hex nuts (#14).
2. Place lock block assembly without spring (#3, #5 - #9) into square tube on base support upright (#13).
3. Slide work tray (#12) onto T support (#11). Install locking pin (#10) in one of five positioning holes on T-support and slide into base support upright (#13). Tighten handle of lock block assembly (#8) to secure T support.
4. Place lock block assembly with spring (#3 - #9) into square tube on each end of T support. Position work tray at desired height and tighten set screw to secure.
5. Place clamp (#1 or #2) into each end of T support (#11) and tighten handle of lock block assembly (#8) to secure clamp.

## PRS-2.3-1/PRS-2.3-2 Pied de Réparation Professionnel Double Deluxe

**Montage**

6. Pivoter le montant bas (#13) jusqu'à ce que les trous marqués 2 s'alignent correctement avec les trous de la base en fonte (#16). Fixer le montant bas à la base en utilisant boulons à tête plate (#17), les rondelles 3/16″ (#15) et les écrous 1/4-20 (#14).
7. Placer le bloc d'assemblage sans ressort (#3, #5 - #9) dans le tube carré sur le montant bas (#13).
8. Coulisser le plateau alu (#12) sur le montant en T (#11). Insérer la goupille (#10) dans l'un des cinq trous du montant en T et glisser celui-ci dans le montant bas (#13). Resserrer la poignée du bloc d'assemblage (#8) afin de sécuriser le montant en T.
9. Placer les blocs d'assemblage avec ressort (#3 - #9) dans les tubes carrés du montant en T. Positionner le plateau alu à la hauteur souhaitée et serrer la vis de blocage.
10. Placer les pinces (#1 ou #2) dans les deux extrémités du montant en T (#11) et serrer les poignées des blocs d'assemblage (#8) afin de sécuriser les pinces.

## PRS-2.3-1/PRS-2.3-2
## Soporte de Reparación doble de Luxe

**Ensamblaje**

1. Gire el soporte de la base vertical (#13) hasta que los orificios marcados con 2 se alineen correctamente con los orificios de la base de acero (#16). Fije el soporte de la base vertical a la base de acero usando cuatro tornillos Allen(#17), arandelas de 3/16 ”(#15) y tuercas hexagonales de ¼-20 (#14).
2. Coloque la manija del bloqueo sin el resorte (#3, #5, #9) dentro del tubo cuadrado del tubo que se sujeta a la base del soporte.
3. Coloque la bandeja porta herramienta (#12) en el tubo en forma de T (#11) isntale el seguro (#10) en uno de los 5 agujeros del tubo y deslice dentro del tubo que esta fijado a la base (#13) Apriete la manija del bloqueo (#(8) para asegurar al tubo en forma de T .
4. Coloque el bloqueo con el resorte (#3-#9) dentro del tubo cuadradoen forma de T , coloque la bandeja porta herramienta a la altura deseada y apriete para asegurar.
5. Coloque la mordaza (#1 o #2) en cada extremo del tubo (#11) y apriete el bloque (#8) para asegurar la mordaza.

## PRS-2.3-1/PRS-2.3-2
## Doppelarm-Profi-Montageständer

**Montage**

1. Drehen Sie das Standrohr (#13), bis die 2 markierten Löcher mit den Löchern in der Bodenplatte (#16) übereinstimmen. Befestigen Sie das Standrohr mit vier Zylinderschrauben (#17), 3/16”-Unterlegscheiben (#15) und ¼-20-Sechskantmuttern (#14) an der Bodenplatte.
2. Setzen Sie die Klemmblock-Einheit ohne Feder (#3, #5, #9) in die Vierkantaufnahme des Standrohrs (#13).
3. Schieben Sie die Werkzeugablage (#12) auf das T-Rohr (#11). Setzen Sie den Sicherungsstift (#10) in eine der fünf Positionierungsöffnungen des T-Rohrs und schieben Sie dieses in das Standrohr (#13). Drehen Sie den Griff des Klemmblocks (#8) zur Sicherung des T-Rohrs fest.
4. Setzen Sie die beiden Klemmblock-Einheiten mit Feder in die Vierkantaufnahmen des T-Rohrs. Platzieren Sie die Werkzeugablage in der gewünschten Höhe und sichern Sie diese mit der Klemmschraube.
5. Setzen Sie die beiden Halteklauen (#1 oder #2) in die Aufnahmen des T-Rohrs und fixieren Sie diese durch Drehen der Klemmblock-Griffe (#8).

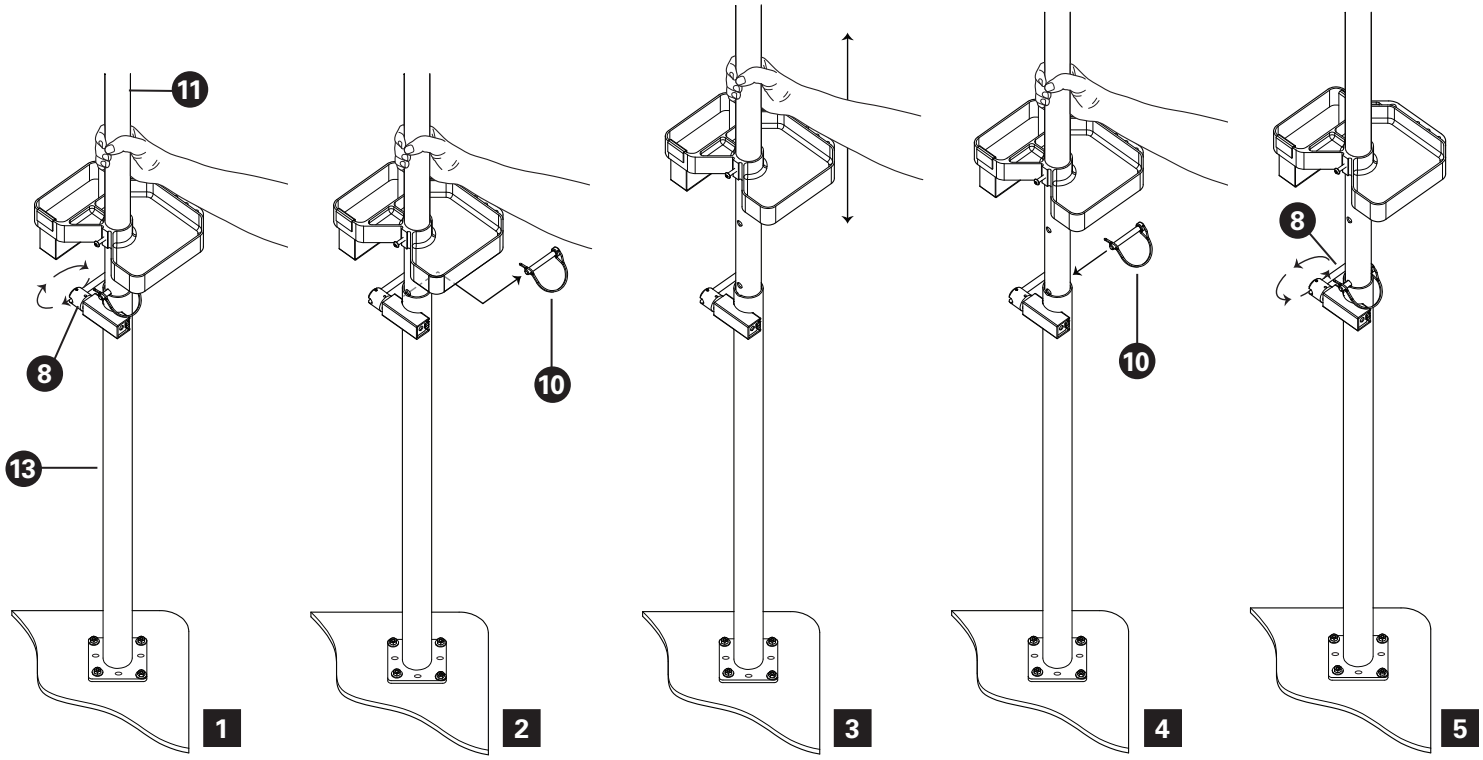


**ADJUSTING HEIGHT**

The PRS-2.3-1 and PRS-2.3-2 have five height adjustment positions. To adjust the height:

1. Remove bike from repair stand. Hold T support (#11) firmly and loosen handle of lock block assembly (#3-#9) in base support upright (#13).
2. Continue to hold T support (#11) to prevent it from dropping and pull locking pin (#10) from T support.
3. Raise or lower T support (#11) and re-install locking pin (#10) into desired height adjustment hole in T support (#11).
4. Re-tighten handle (#8) of lock block assembly.

**AJUSTER LA HAUTEUR**

Les PRS-2.3-1 et PRS-2.3-2 offrent cinq niveaux de hauteur. Afin d’ajuster celle-ci :

1. Retirer tous vélos du pied de réparation. Maintenir le montant en T (#11) fermement et desserrer la poignée du bloc d’assemblage (#8) dans le montant bas.
2. Continuer à maintenir le montant en T (#11) afin d’éviter qu’il ne tombe et retirer la goupille (#10) du montant en T.
3. Remonter ou abaisser le montant en T (#11) et réinstaller la goupille (#10) dans le trou souhaité du montant en T (#11).
4. Resserrer la poignée (#8) du bloc d’assemblage.

**AJUSTE DE ALTURA**

El PRS-2.3-1 y el PRS-2.3-2 tienen 5 posiciones para ajustar la altura.
Para ajustar:

1. Retire la bicicleta del soporte de reparación. Sujete donde se forma la T (#11) firmemente y afloje el bloqueo (#8) del tubo que esta atornillado a la base (#13).
2. Continue sosteniendo el tubo en forma de T (#11) para prevenir que se caiga y retire el seguro (#10) del tubo.
3. Levante el tubo en forma de T (#11) y coloque nuevamente el seguro (#10) en el agujero que corresponda a la altura deseada (#11).
4. Apriete nuevamente (#8) y asegure el bloqueo.

**HÖHENVERSTELLUNG**

Beide PRS-2.3 Ausführungen bieten fünf verschiedene Arbeitshöhen. Die Verstellung der Arbeitshöhe erfolgt so:

1. Entfernen Sie ggf. Die Fahrräder aus dem Montageständer. Halten Sie das T-Rohr (#11) fest und lösen Sie den Klemmblock (#8) im Standrohr (#13).
2. Sichern Sie weiterhin das T-Rohr (#11) gegen Abrutschen und ziehen Sie den Sicherungsstift (#10) aus dem T-Rohr.
3. Passen Sie das T-Rohr (#11) auf die gewünschte Position an und setzen Sie den Sicherungsstift in die entsprechende Öffnung des T-Rohrs (#11).
4. D. Fixieren Sie abschließend wieder den Klemmblock (#8) des Standrohrs.

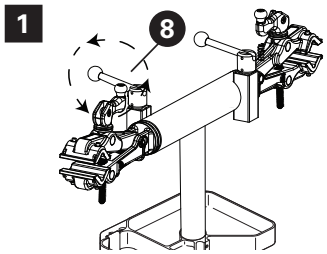


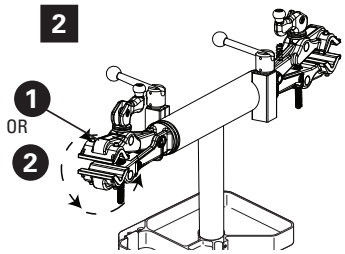


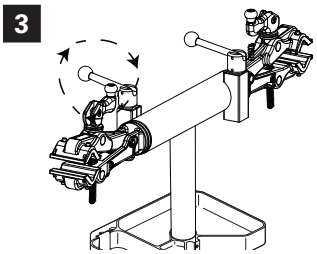


**ROTATING CLAMPS VERTICALLY**

The clamps on the PRS-2.3-1 and PRS-2.3-2 can be rotated 360 degrees, allowing easy access to any component of the bike. To adjust the angle of the clamp:

1. Loosen handle (#8) on lock block assembly in T support (#11).
2. Rotate clamp (#1 or #2) to desired position.
3. Re-tighten handle of lock block assembly to secure clamp.

**ROTATING CLAMPS HORIZONTALLY**

The T support on the PRS-2.3-1 and PRS-2.3-2 can be rotated 360 degrees, allowing one bike to be quickly swung out of the way to work on another bike. To rotate the T support:

1. Loosen handle (#8) on lock block assembly in base support upright (#13).
2. Rotate T support (#11) 180 degrees.
3. Re-tighten handle of lock block assembly to secure position.

**PIVOTER LA PINCE VERTICALEMENT**

Les pinces des PRS-2.3-1 et PRES-2.3-2 peuvent pivoter à 360 degrés, permettant un accès facile à tous les composants du vélo. Afin d'ajuster l'angle de la pince:

1. Desserrer la poignée du bloc d'assemblage (#8) sur le montant en T (#11).
2. Pivoter la pince (#1 ou #2) dans la position désirée.
3. Resserrer la poignée (#8) du bloc d'assemblage afin de sécuriser la pince.

**ROTATING CLAMPS HORIZONTALLY**

Le montant en T (#11) des PRS-2.3-1 et PRS-2.3-2 peut pivoter à 360 degrés, permettant de basculer d'un vélo à l'autre rapidement en pivotant. Afin de pivoter le montant en T :

1. Desserrer la poignée du bloc d'assemblage (#8) sur le montant bas (#13).
2. Pivoter le montant en T (#11) de 180 degrés.
3. Resserrer la poignée (#8) du bloc d'assemblage afin de sécuriser la position.

**PARA GIRAR LAS MORDAZAS VERTICALMENTE**

Las mordazas en el PRS-2.3-1 Y PRS-2.3-2 pueden girar 360 grados , permitiendo un facíl acceso a cualquier componente de la bicicleta. Para ajustar el ángulo de la mordaza:

1. Afloje el bloqueo (#8) del tubo en forma de T.
2. Gire la mordaza (#1 o #2) en la posición deseada.
3. Apriete nuevamente (#8) y bloquee para asegurar la mordaza.

**PARA GIRAR LAS MORDAZAS HORIZONTALMENTE**

El tubo en forma de T (#11) en el PRS-2.3-1 Y PRS-2.3-2 puede girar 360 grados permitiendo hacer girar una de las bicicletas para poder trabajar en otra. Para girar el tubo en forma de T:

1. Afloje (#8) el bloqueo del tubo que va a la base del soporte.
2. Gire el tubo (#11) 180 grados.
3. Apriete (#8) el bloqueo para asegurar la posición.

**VERTIKALE VERSTELLUNG**

Die Halteklauen lassen sich individuell um 360° verstellen, sodass die Fahrräder an jeder Stelle leicht bearbeitet werden können. Zur Winkelverstellung:

1. Lösen Sie den Klemmblock (#8) im T-Rohr (#11).
2. Drehen Sie die Halteklauen in die gewünschte Position (#1 oder #2).
3. Fixieren Sie den Klemmblock (#8) wieder.

**HORIZONTALE VERSTELLUNG**

Das T-Rohr (#11) des Montageständers PRS-2.3-x lässt sich um 360 drehen, wenn zum Beispiel ein Fahrrad aus dem Weg gedreht werden soll, um schnell an einem anderen zu arbeiten. Zum Verdrehen des T-Rohrs:

1. Lösen Sie den Klemmblock (#8) am Standrohr (#13).
2. Drehen Sie das T-Rohr (#11) um 180°.
3. Fixieren Sie zum Sichern der neuen Position den Klemmblock (#8).

**Notes**

- Some bike manufacturers recommend not clamping thin-walled or carbon fiber frames. Consult the manufacturer for suggested clamping locations.
- To avoid damage to the finish, clean the bike tube and jaw covers before clamping.
- The two clamping jaws each have a recess to provide clearance for cables. Make sure any brake or shift cables are in one of the recesses before clamping.
- Keeping the front of the bike slightly lower than the back will help prevent the front wheel and handlebars from flopping and hitting the frame's top tube. A Park Tool HBH-2 Handlebar Holder can be used to prevent handlebar flopping if the bike is being rotated in the repair stand.
- For bolting the repair stand directly to the floor rather than to the #135 Steel Base, use the Park Tool FP-2 Floor Plate (sold separately).

**Notes**

- Certains fabricants de vélos conseillent de ne pas serrer les tubes à parois fines ou cadres en fibres de carbone. Consulter le fabricant pour des emplacements de serrage recommandés.
- Afin d'éviter tout dommage à la finition du cadre, bien nettoyer le tube du cadre et la mâchoire de la pince avant tout serrage.
- Les deux mâchoires de la pince sont pourvues de renfoncements permettant le passage des câbles. Bien vérifier que tous les câbles ou gaines s'y trouvent avant de serrer la pince.
- En conservant la roue avant légèrement plus basse que l'arrière, vous évitez que le cintre et la roue avant ne battent de gauche à droite de façon intempestive en abiment le tube supérieur du cadre. Un HBH-2 Park Tool peut être utilisé afin d'éviter ce battement lorsque le vélo est pivoté sur le pied.
- Pour fixer le pied de réparation directement au sol plutôt qu'à la plaque en fonte #135, utiliser la plaque de fixation sol FP-2 de Park Tool (vendue séparément).

**Notas**

- Algunos fabricantes de bicicletas recomiendan no sujetar en la mordaza cuadros de fibra de carbón o cuadros de paredes delgadas. Consulte con el fabricante la ubicación de sujeción sugeridas.
- Para evitar daños en el acabado, limpiar el tubo de la bicicleta y las cubiertas de la mordaza antes de la sujeción.
- Las dos mordazas de sujeción tienen una ranura que proporciona espacio libre para los cables. asegúrese de que los cables de freno o de cambio están en uno de los huecos antes de la sujeción.
- Mantener la parte delantera de la bicicleta un poco más baja que la parte posterior le ayudará a prevenir que la rueda delantera y el manubrio golpee el tubo superior del cuadro. Se puede usar un sujetador de manubrio HBH-2 para evitar esta situación si la bicicleta esta en constante rotación en el soporte de reparación.
- Para atornillar el soporte de reparación directamente al piso en lugar de la base de acero #135, use la placa para piso FP-2 (De venta por separado).

**Hinweise**

- Einige Rahmenhersteller warnen vor dem Klemmen dünnwandiger oder aus Carbonfasern bestehender Rahmen. Klären Sie mit dem Hersteller geeignete Klemmbereiche oder verwenden Sie im Zweifelsfall die ISC-4 Sitzrohr-Innenklemme von Park Tool.
- Reinigen Sie den Rahmen vorher im Klemmbereich zur Vermeidung von Lackschäden.
- Beide Klemmbacken der Halteklaue verfügen über Aussparungen für Züge. Beachten Sie die Lage der Züge vor dem Schließen der Halteklaue.
- Eine in Fahrtrichtung leicht abfallende Position des Fahrrads im Montagständer verhindert das Umschlagen von Lenker und Vorderrad. Beim Drehen des Fahrrads im Ständer empfiehlt sich der Einsatz des HBH-2 Lenker-Haltebügels.
- Verwenden Sie für die permanente Bodenmontage des Montageständers die FP-2 Bodenbefestigung (als Zubehör lieferbar) anstelle der #135 Stahl-Bodenplatte.