符号	日付	変更内容
△		
△		
△		

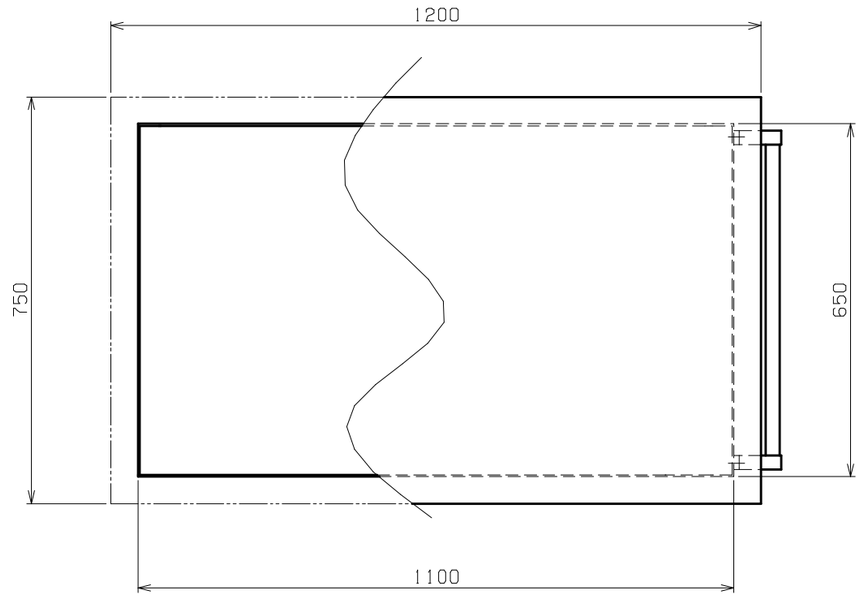

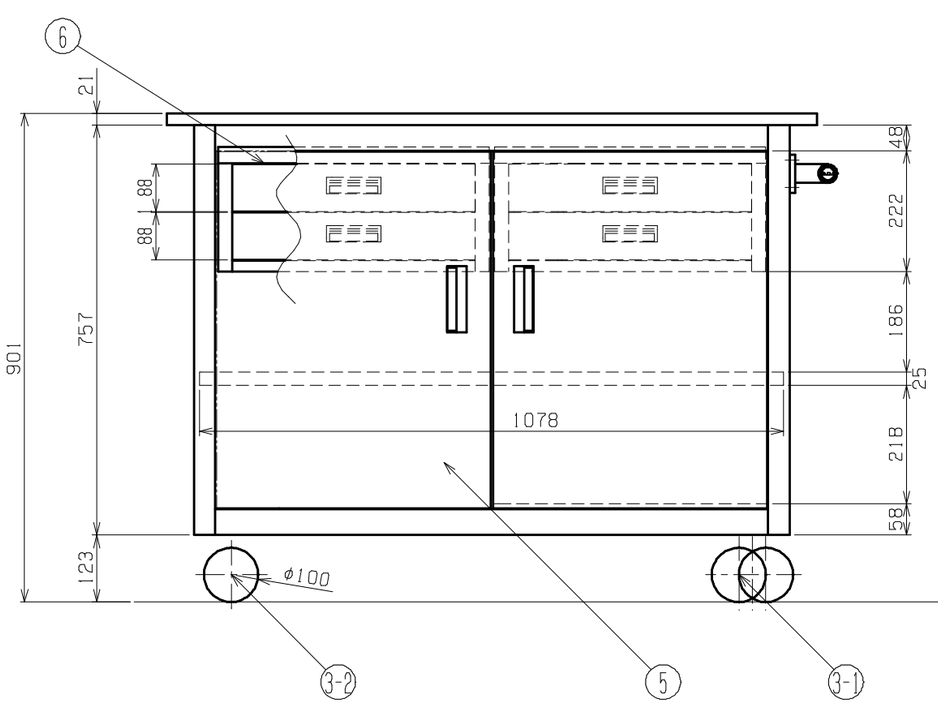

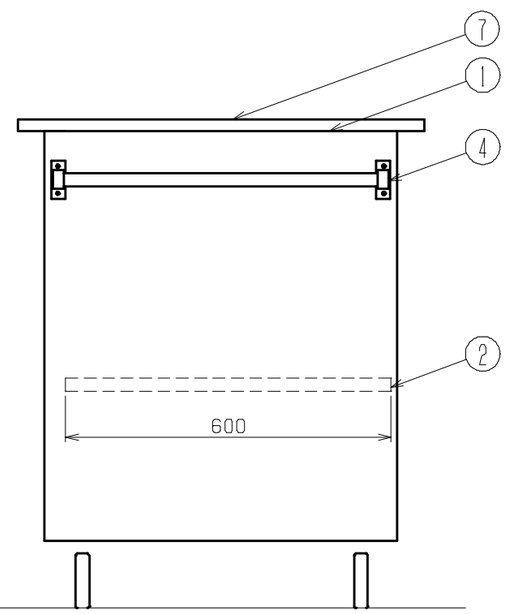

引出し内寸法：W419×D394×H78

品番	部品名	1台分数量	材質	備考
7	合板天板	1	改正RoHS指令対応 サカエリューム張り	21t
6	キャビネット	2		NKL-22
5	扉	1セット		
4	取手	1		
3-2	固定キャスター	2	ナンシンSKC-100VS	
3-1	自在キャスター	2	ナンシンSTC-100VS(S-2)	
2	中棚	1		
1	本体	1		

品番	
サカエグリーン塗装	サカエホワイトアイボリー塗装
SKR-202T	SKR-202TI

均等耐荷重：300kg

作成	R3.3.23	3角法	名称	ジャンボワゴン SKR-202T・SKR-202TI 外観図
承認	設計	製図	尺度	
		上田	1:8	

株式会社サカエ　図番　葉番