PMD-641B
PMD-643B
PMD-1561B
PMD-1563B

※電源コードは100V仕様
のみ付属
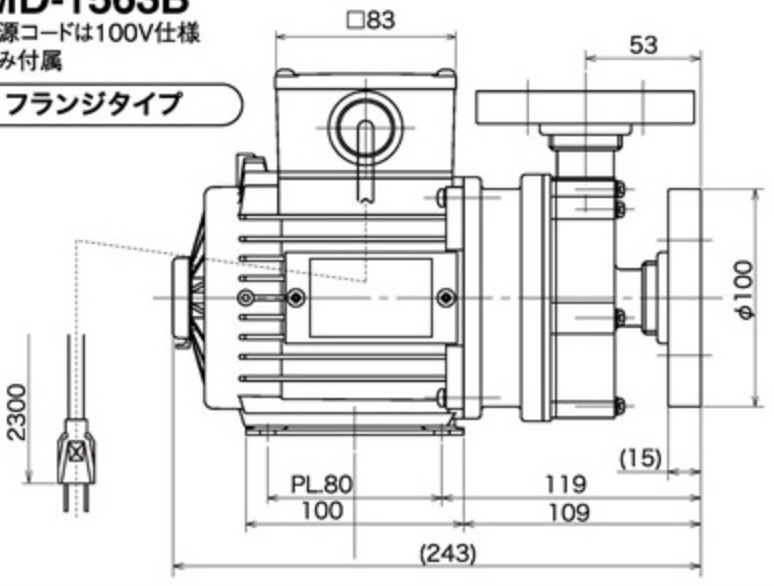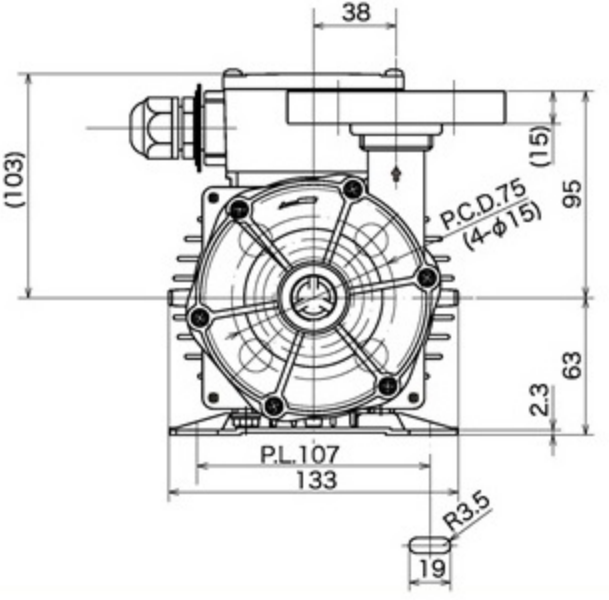
フランジタイプ