特長
重量よりも容積の大きな物の運搬に最適です。

用途
大型、中型の機器・作業台等

注意事項
車輪の材質はゴム車、ナイロン車以外でもサイズ（D 寸法）によっていろいろございます。

Characteristic
Suitable for transporting large volume objects than heavy weight objects.

Application
Large or Medium size devices / Working platforms, etc.

Note
Able to provide different materials for wheels, other than rubber and nylon, depending on the size（D size）.

■部品表　Parts List

部品名 Part Name	TCA-420ER-R		TCA-420ER-N	
	材質 Material	処理 Finish	材質 Material	処理 Finish
本体 Main Body	SPHC	Cr	SPHC	Cr
車輪 Wheel	ゴム Rubber	黒色 Black	ナイロン Nylon	白色 White

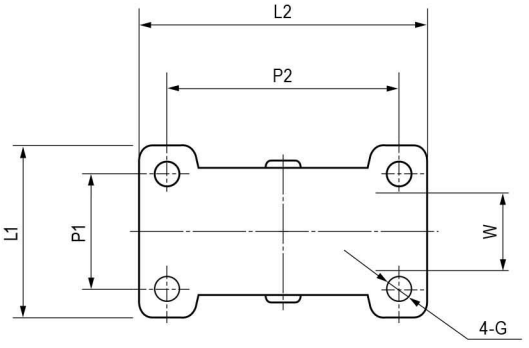

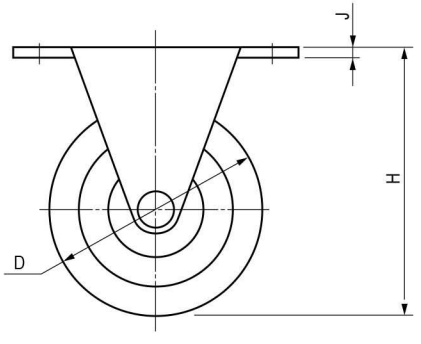

寸法・仕様表　Size List & Specification　ゴム車　Rubber Wheel

R- ゴム車　Rubber　N- ナイロン車　Nylon Wheel

型番 Model No.	D	G	H	J	L1	L2	P1	P2	W	許容荷重(kg) Allowable Load(kg)	自重(g) Net Weight(g)
TCA-420ER-R50	ϕ50	ϕ6.5	65	t2.3	42	70	28	56	20	30	140
TCA-420ER-R65	ϕ65		82						21		198
TCA-420ER-R75	ϕ75		92							40	230
TCA-420ER-R100	ϕ100	ϕ8.8	122	t2.8	58	100	40	82	27	50	550
TCA-420ER-R125	ϕ125		148							60	690

寸法・仕様表　Size List & Specification　ナイロン車　Nylon Wheel

R- ゴム車　Rubber　N- ナイロン車　Nylon Wheel

型番 Model No.	D	G	H	J	L1	L2	P1	P2	W	許容荷重(kg) Allowable Load(kg)	自重(g) Net Weight(g)
TCA-420ER-N50	ϕ50	ϕ6.5	65	t2.3	42	70	28	56	21	40	108
TCA-420ER-N65	ϕ65		82								
TCA-420ER-N75	ϕ75		92							50	135
TCA-420ER-N100	ϕ100	ϕ8.8	122	t2.8	58	100	40	82	25	60	148
TCA-420ER-N125	ϕ125		148							70	342