■部品表　Parts List

部番 No.	部品名 Part Name	材質 Material	処理 Finish	数 Quantity
1	ヒンジピース(A) Hinge Piece(A)	S	3 価クロメート Trivalent Chromate Treatment	2
2	ヒンジピース(B) Hinge Piece(B)			1
3	平座金　Plain Washer	B	Ni	2
4	シャフト　Shaft			1
5	歯付座金 Toothed Washer	S	3 価クロメート Trivalent Chromate Treatment	3
6	六角ナット Hexagon Nut			3

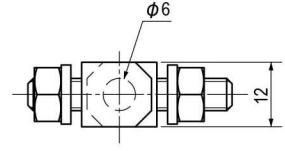

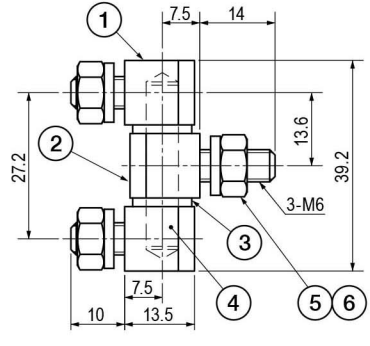

取付例
Installation Example

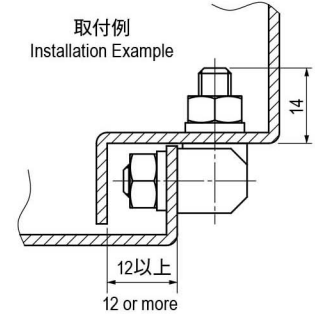

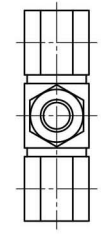

仕様　Specification

型番　Model No.	自重(g)　Net Weight(g)
TEH-1055-U2	41